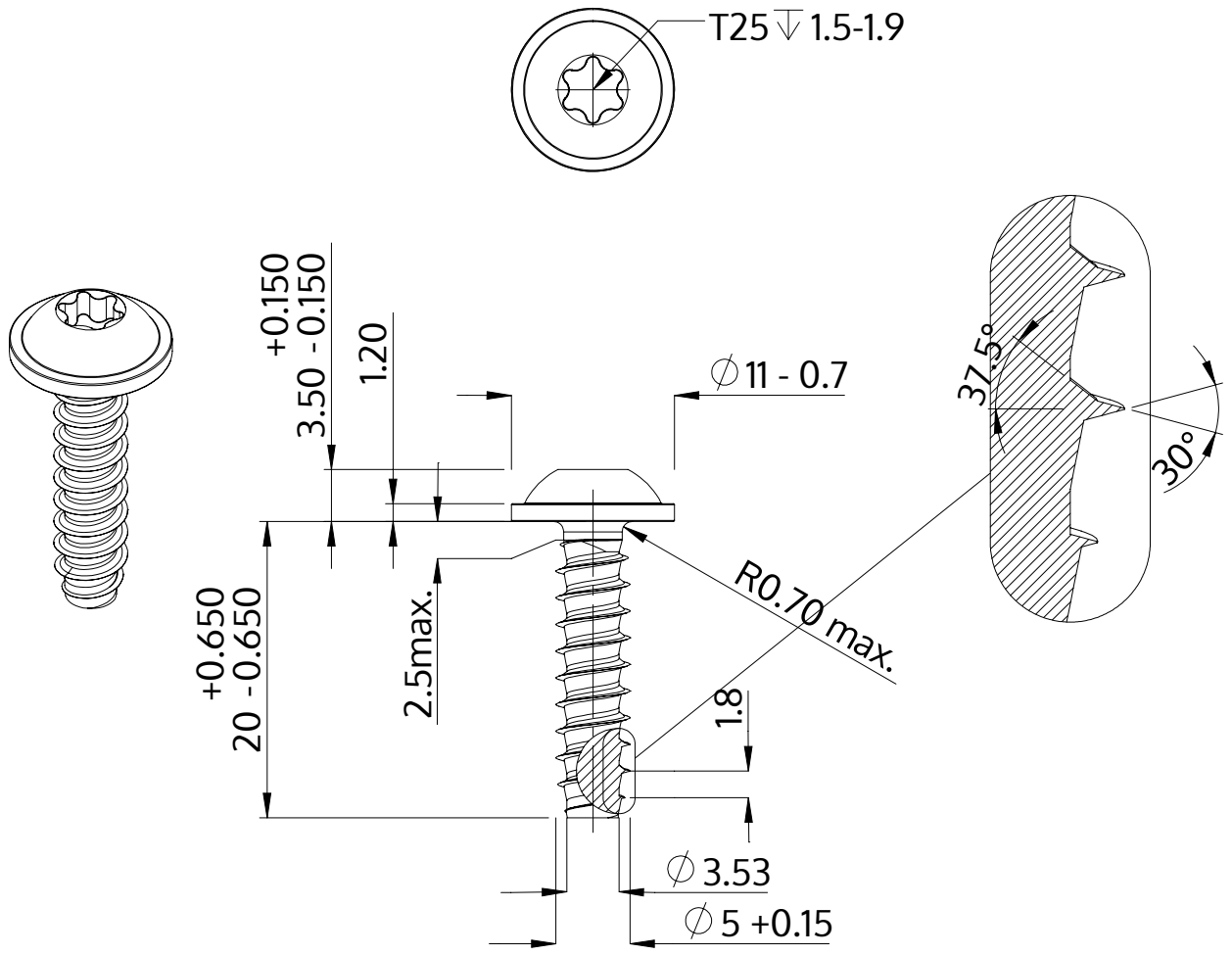

Beschreibung	STP38 5.0x20.0 - T25
Werkstoff	Edelstahl A2
Oberfläche	blank, gebeizt und passiviert
Gewicht	3.282 kg / 1000 Stück

SCREWERK	**STP380500200E**	
Metrische Zeichnung A4	Skalierung 2:1	2024-10