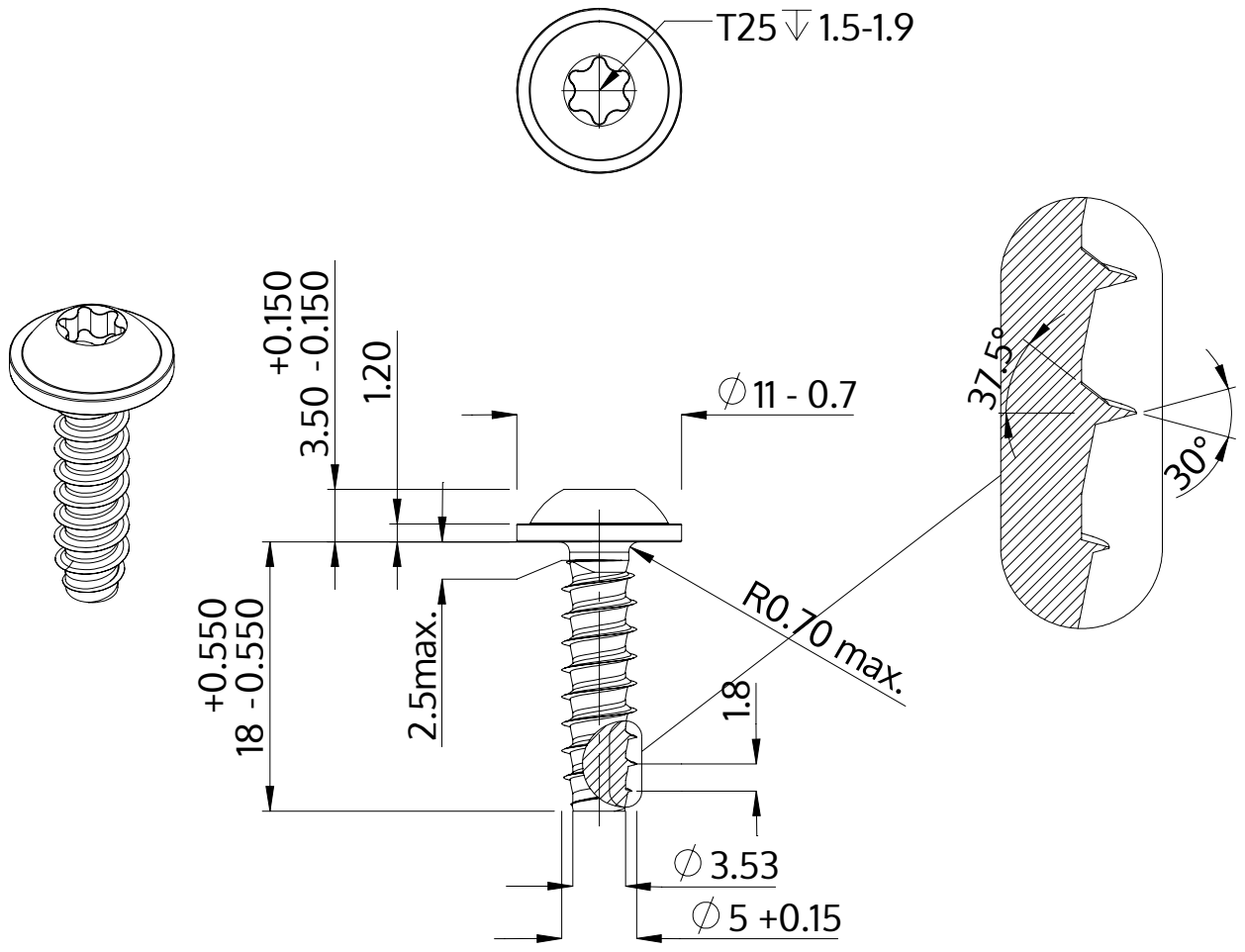

Açıklaması	STP38 5.0x18.0 - T25
Malzeme	Paslanmaz Çelik A2
Kaplama	siyah
Ağırlık	3.093 kg / 1000 Adet

SCREWERK	**STP380500180J**	
Metrik çizim A4	Ölçeklendirme 2:1	2024-10