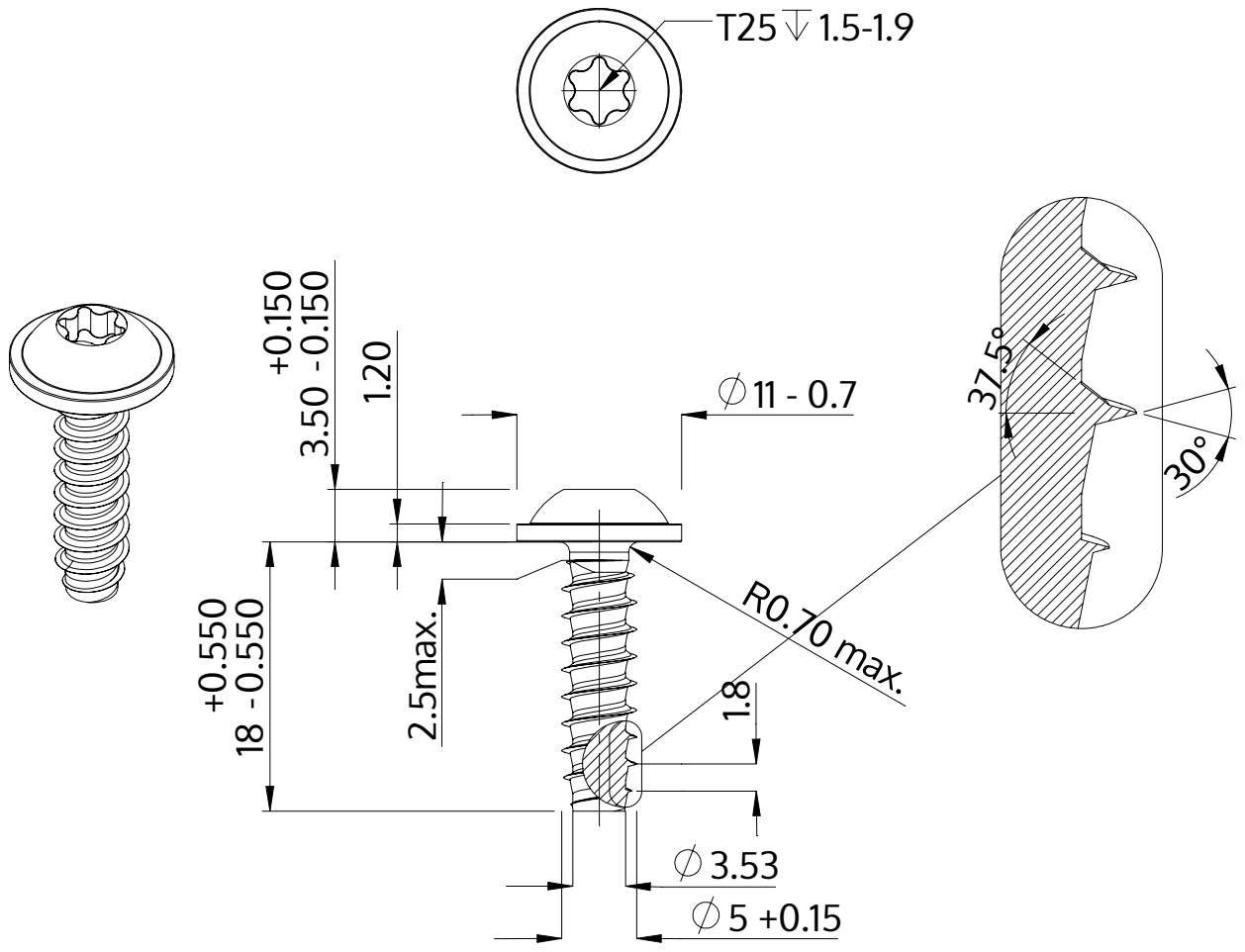

Descrição	STP38 5.0x18.0 - T25
Material	inox A2
Superfície	preto
Peso	3.093 kg / 1000 peças

SCREWERK	**STP380500180J**	
Desenho Métrico A4	Escala 2:1	2024-10