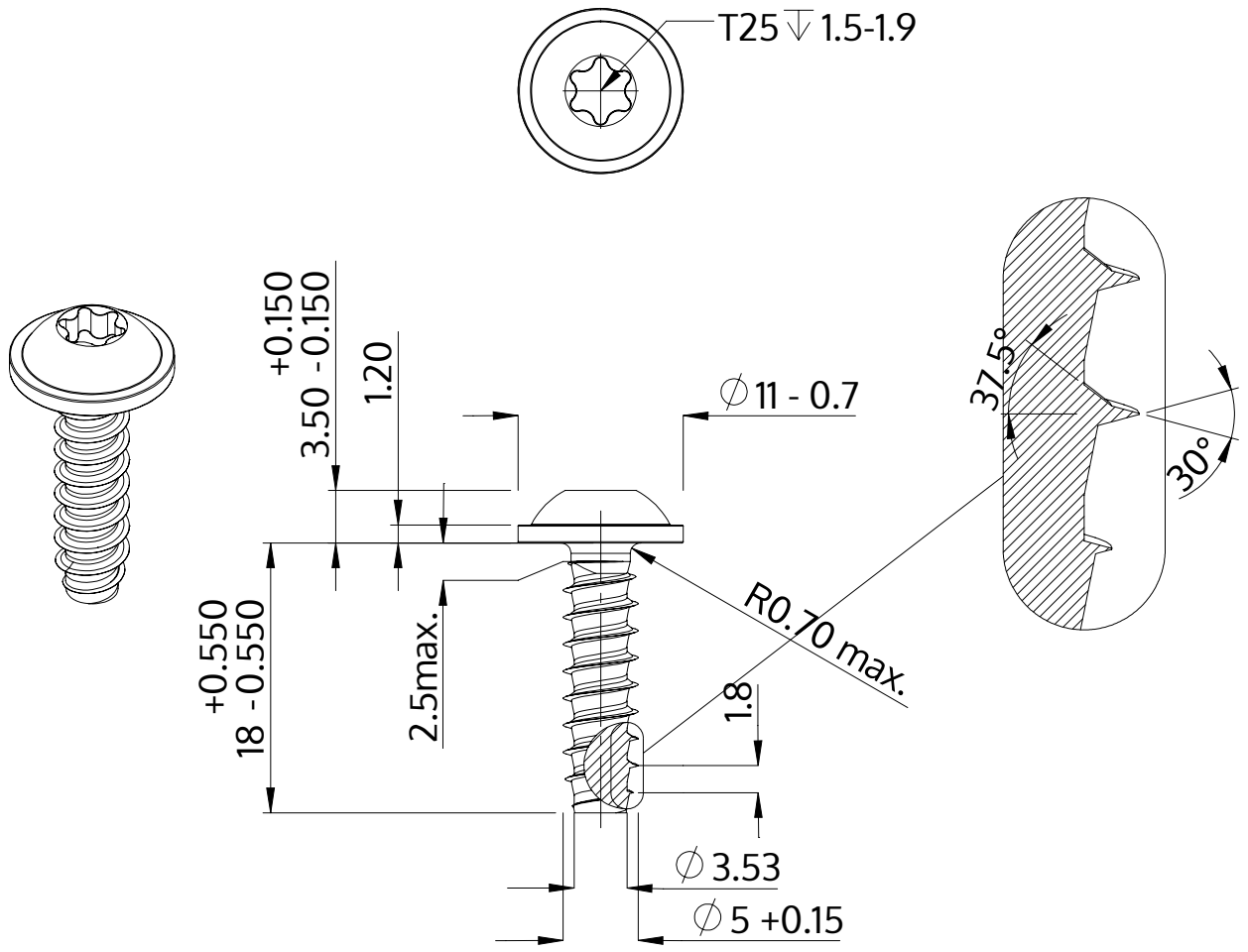

Beskrivning	STP38 5.0x18.0 - T25
Material	rostfritt stål A4
Yta	blank och passiviserad
Vikt	3.093 kg / 1000 styck

SCREWERK	**STP380500180C**	
Metrisk skiss A4	Skala 2:1	2024-10