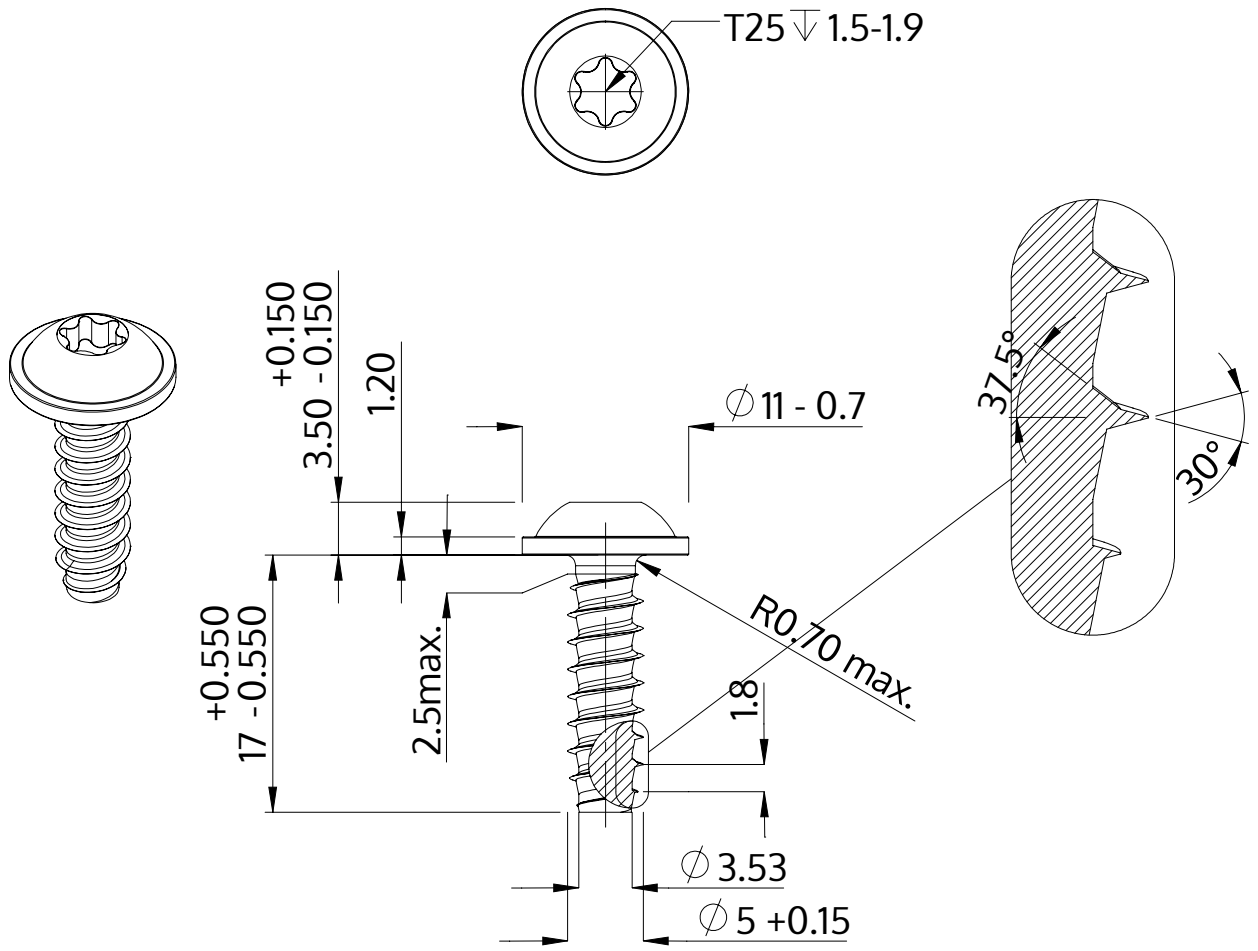

Descripción	STP38 5.0x17.0 - T25
Material	Acero, endurecido
Superficie	galvanizado 5-7 micras, recocido, azul / pasivado transparente
Peso	2.998 kg / 1000 Piezas

SCREWERK	**STP380500170S**	
Diseño métrico	Escalada None:1	2024-04