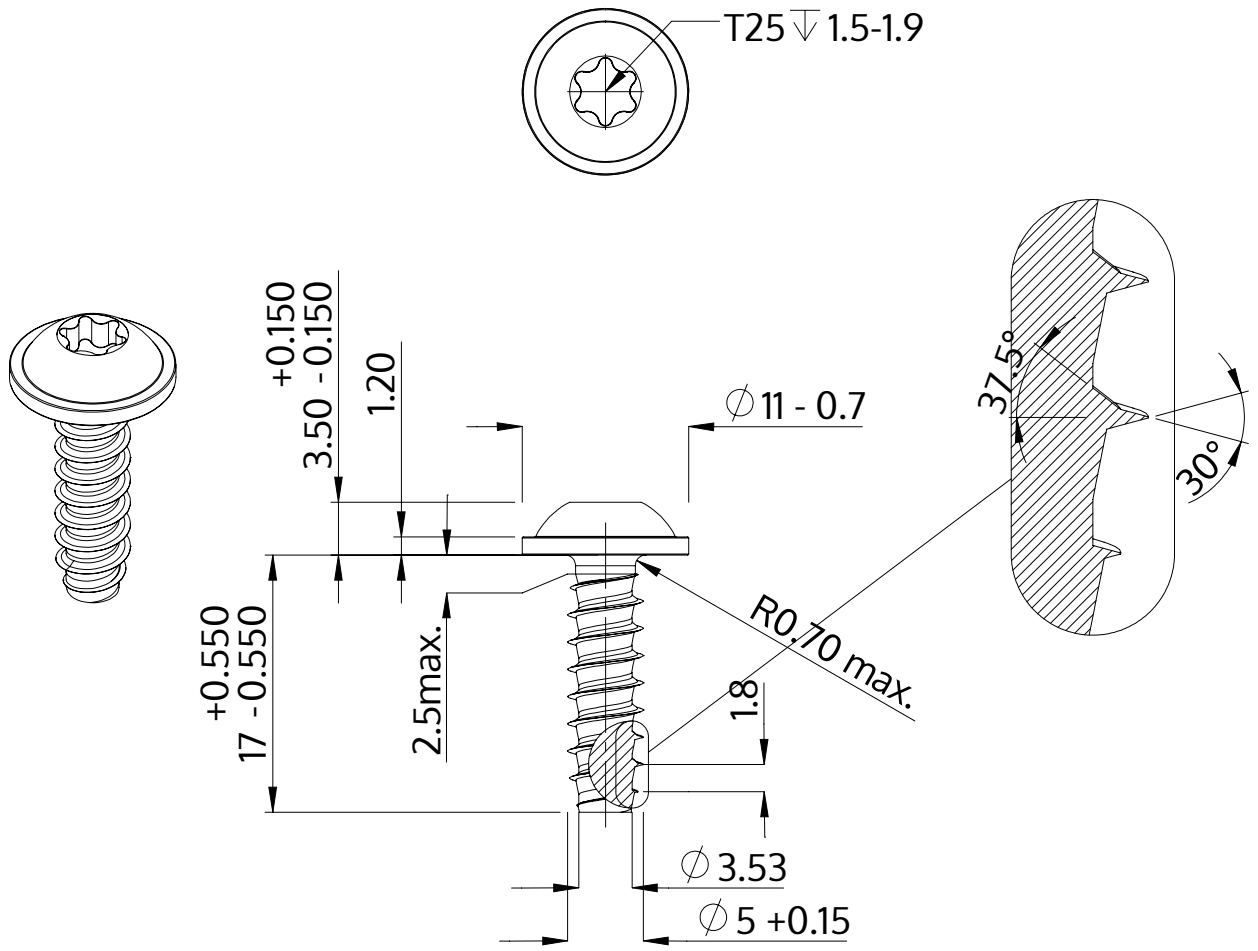

Описание	STP38 5.0x17.0 - T25
Материал	Нержавеющая сталь A4
Поверхность	Светлый отжиг и пассивация
Вес	2.998 kg / 1000 Штука

SCREWERK	**STP380500170C**	
Метрический чертеж A4	Шкала 2:1	2024-10