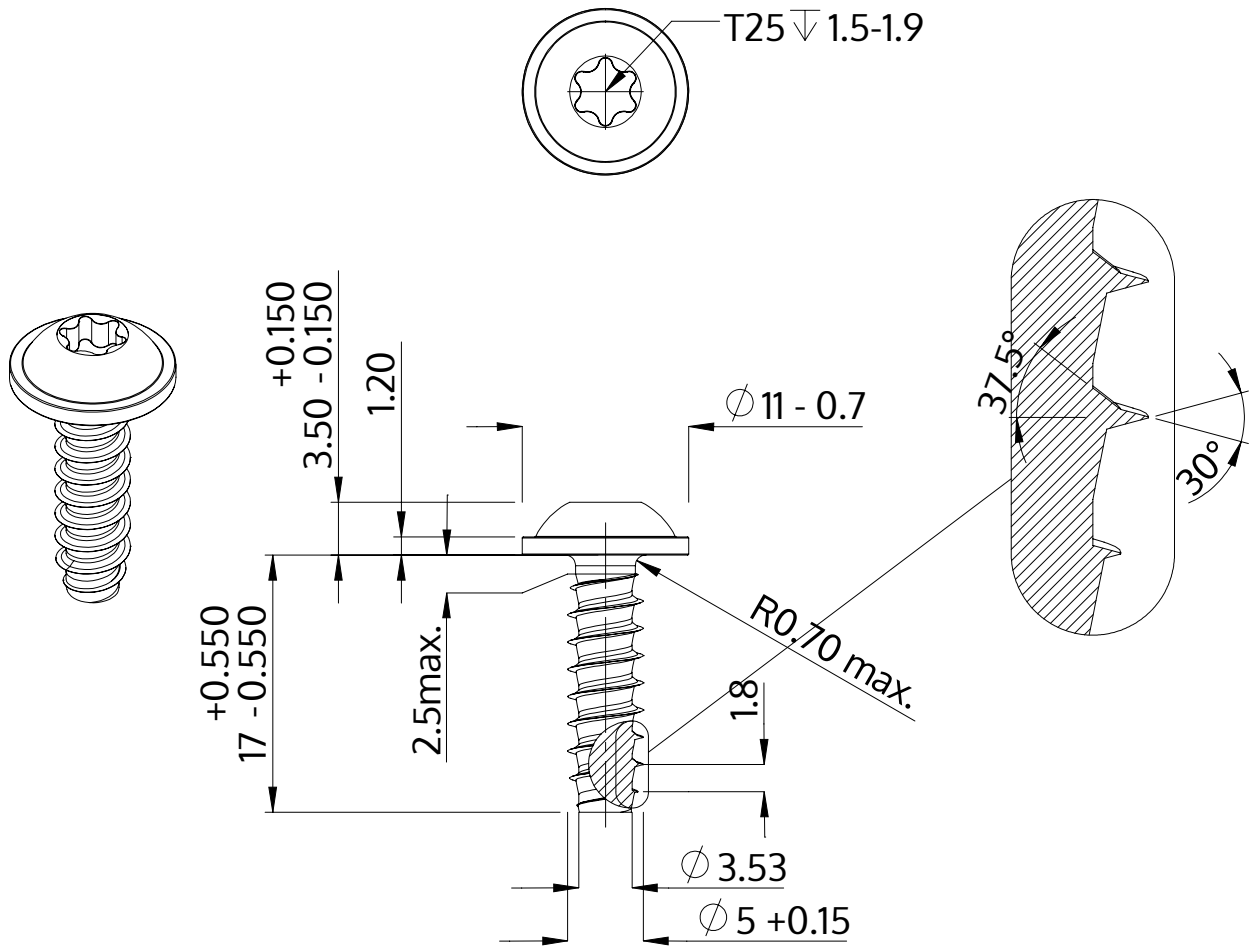

Descripción	STP38 5.0x17.0 - T25
Material	Acero Inoxidable
Superficie	Laminado brillante, barnizado y pasivado
Peso	2.998 kg / 1000 Piezas

SCREWERK	**STP380500170C**	
Diseño métrico	Escalada None:1	2024-04