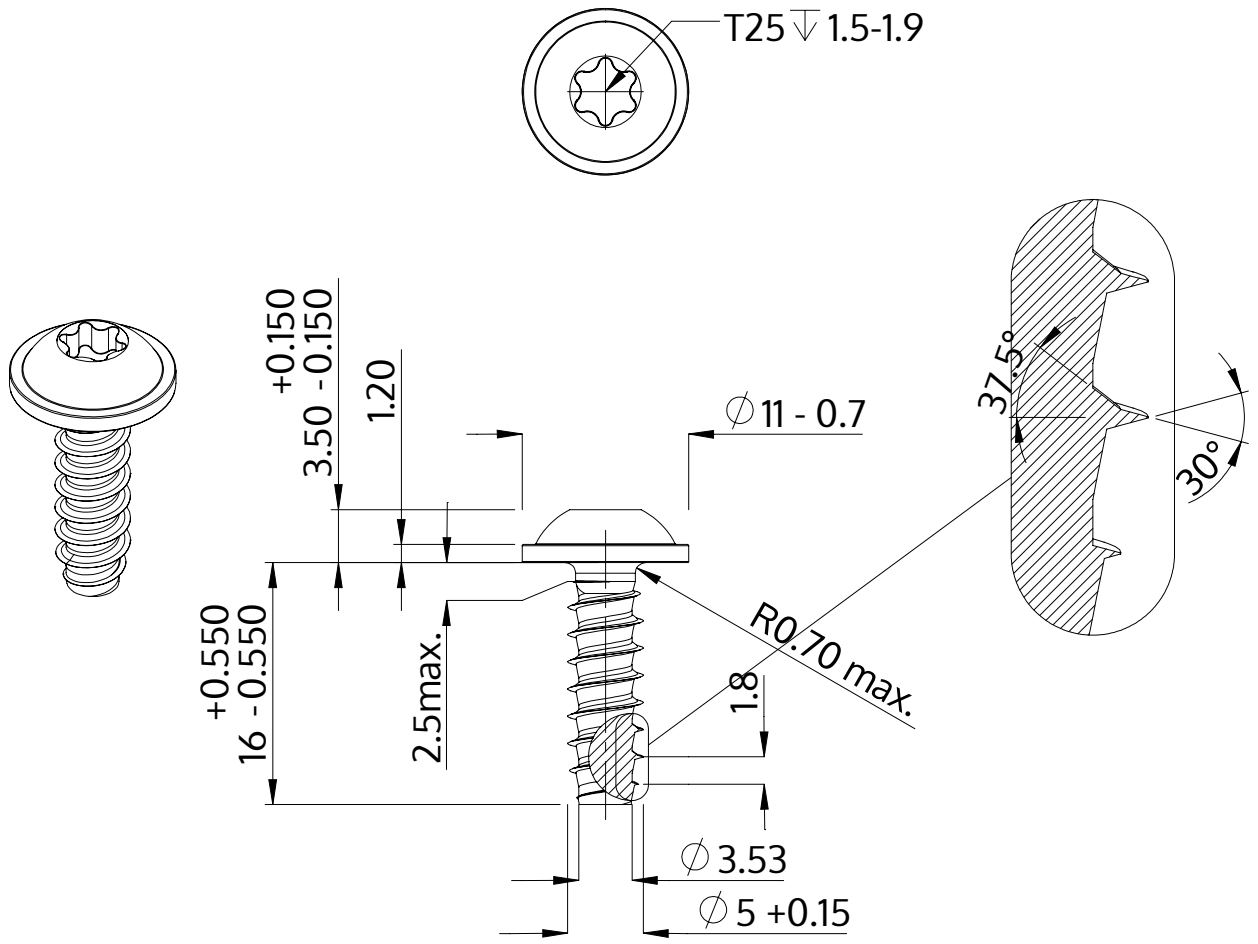

Descrizione	STP38 5.0x16.0 - T25
Materiale	acciaio inossidabile A2
Superficie	nero
Peso	2.903 kg / 1000 pezzi

SCREWERK	**STP380500160J**	
Disegno metrico A4	Scala 2:1	2024-10