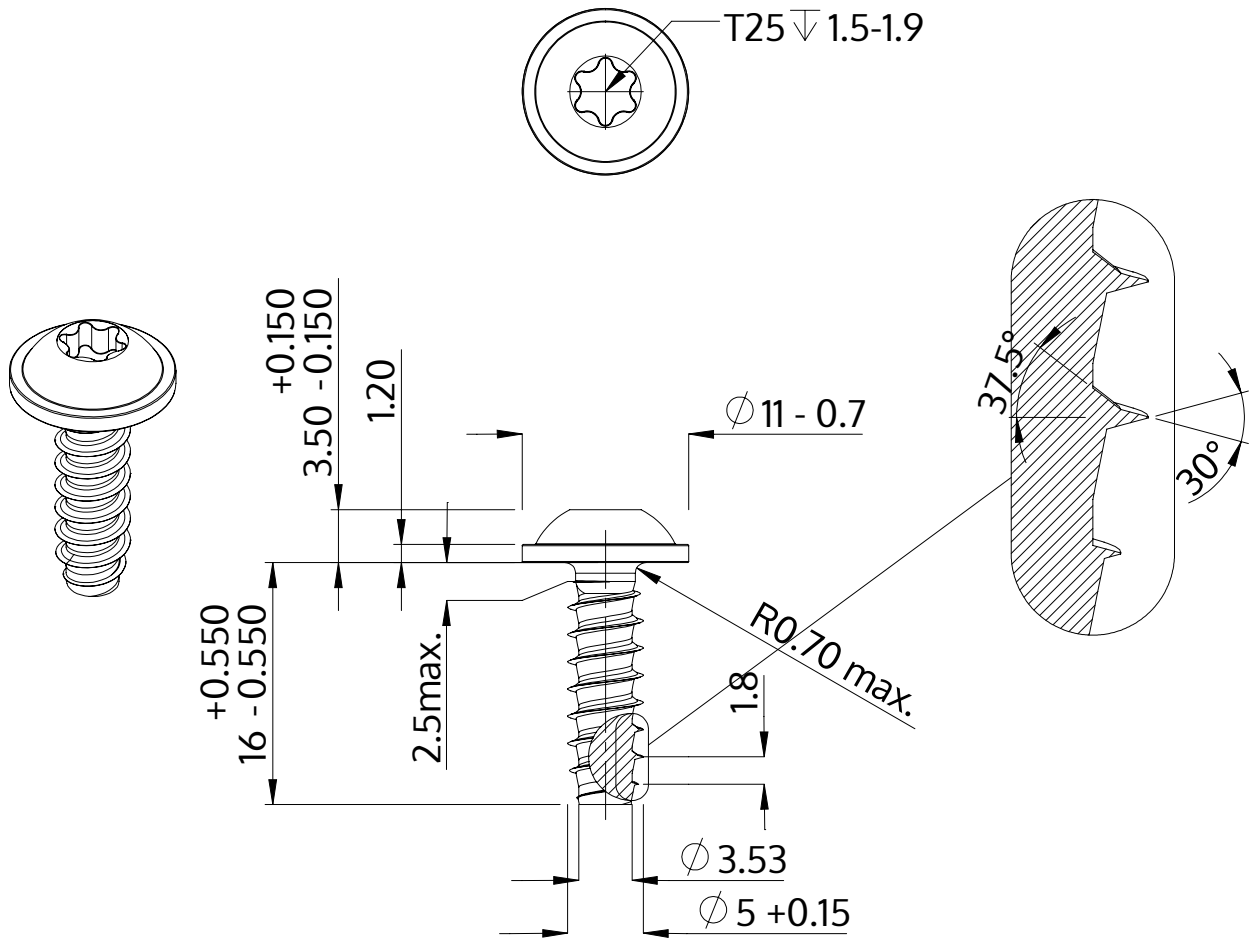

Popis	STP38 5.0x16.0 - T25
Materiál	Nerezová ocel A2
Povrch	černé
Hmotnost	2.903 kg / 1000 Kus

SCREWERK	**STP380500160J**	
Metric výkres A4	Měřítko 2:1	2024-10