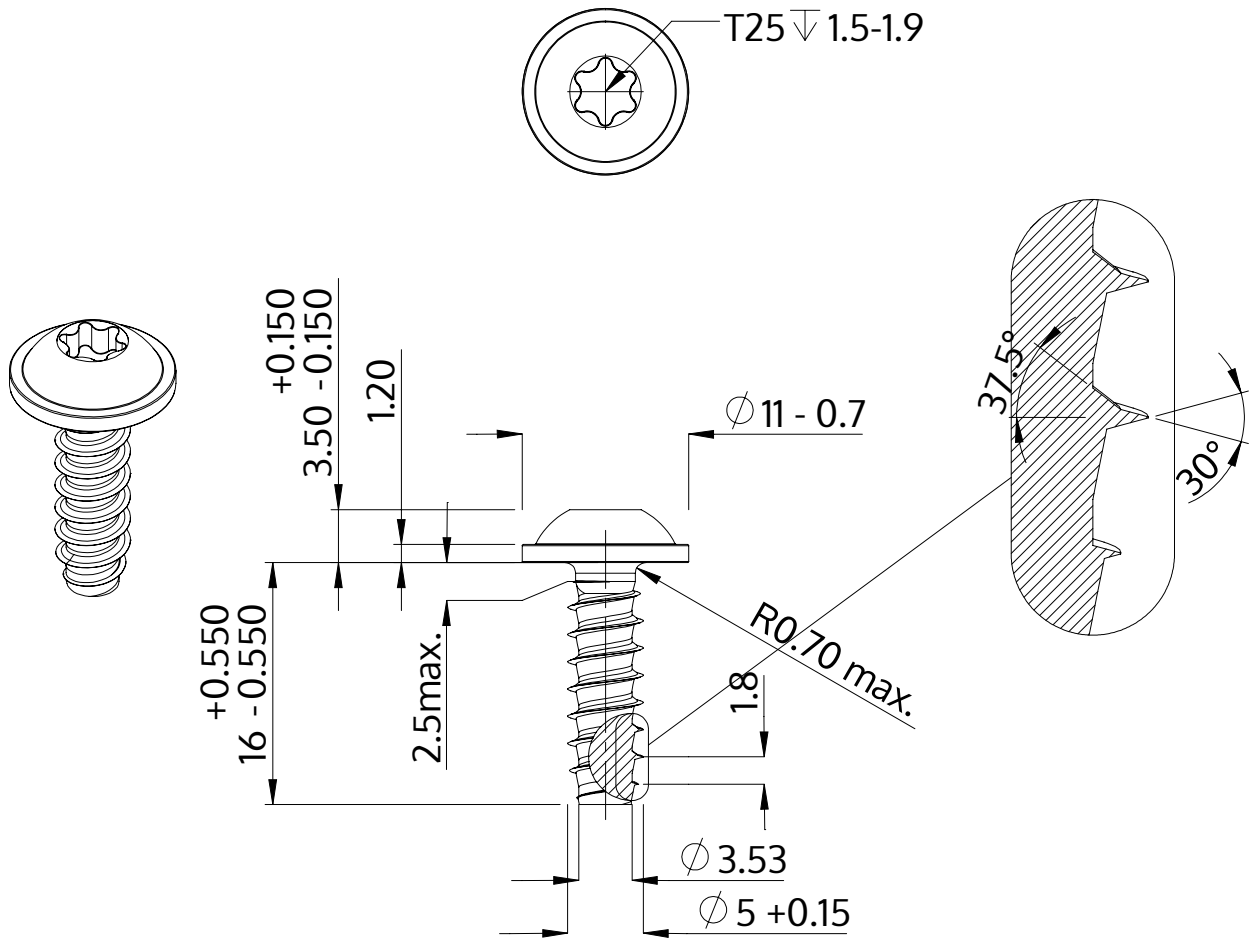

Описание	STP38 5.0x16.0 - T25
Материал	неръждаема стомана A2
Повърхност	черен
Тегло	2.903 kg / 1000 Бройка

SCREWERK	**STP380500160J**	
Метричен дизайн A4	Мащаб 2:1	2024-10