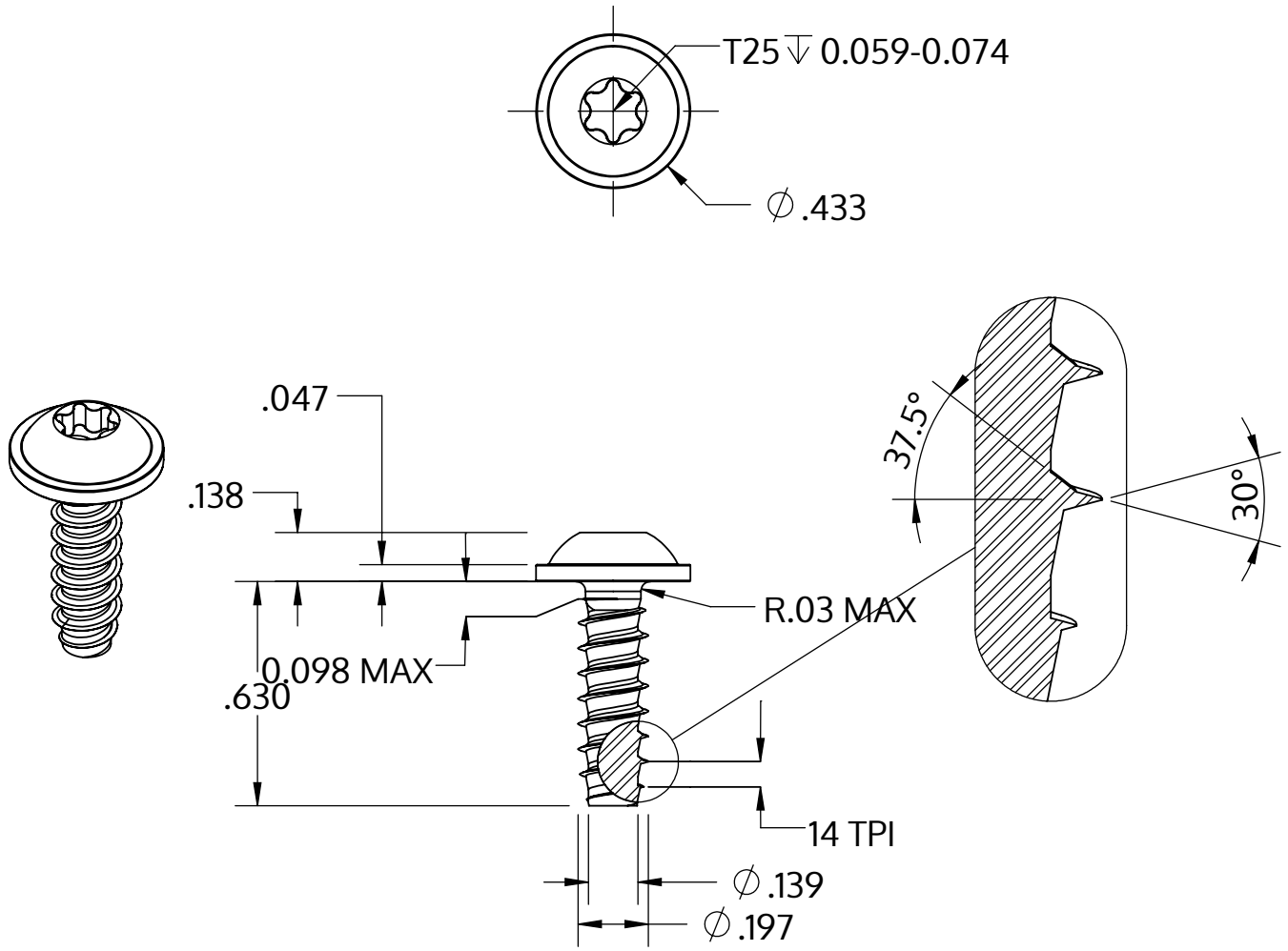

Metric size	M5 x 1.8 mm
US size (converted)	#11-14
	Tolerances [inch]
Length	+/- 0.021
Head diameter	+0 / -0.027
Head height	+/- 0.005
Thread diameter	+0.005 / -0

Beschreibung	STP38 5.0x16.0 - T25
Werkstoff	Edelstahl A2
Oberfläche	blank, gebeizt und passiviert
Gewicht	2.903 kg / 1000 Stück

SCREWERK

STP380500160E

Zoll Zeichnung Größe A	Skalierung 2:1	2024-10