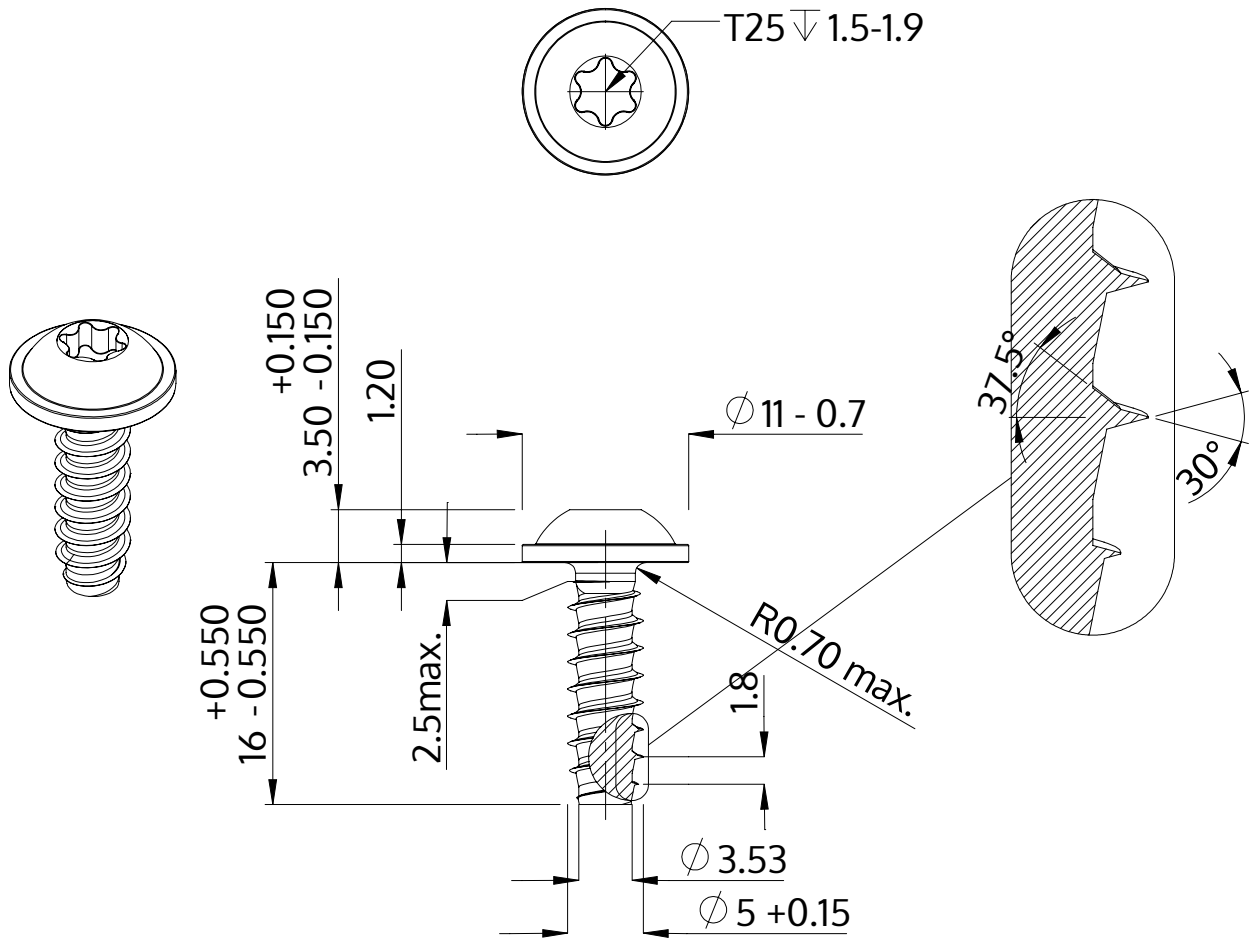

Description	STP38 5.0x16.0 - T25
Matière	acier inoxydable A2
Surface	brillant décapé et passivé
Poids	2.903 kg / 1000 Unité

SCREWERK	**STP380500160E**	
Dessin métrique A4	Redimensionner 2:1	2024-10