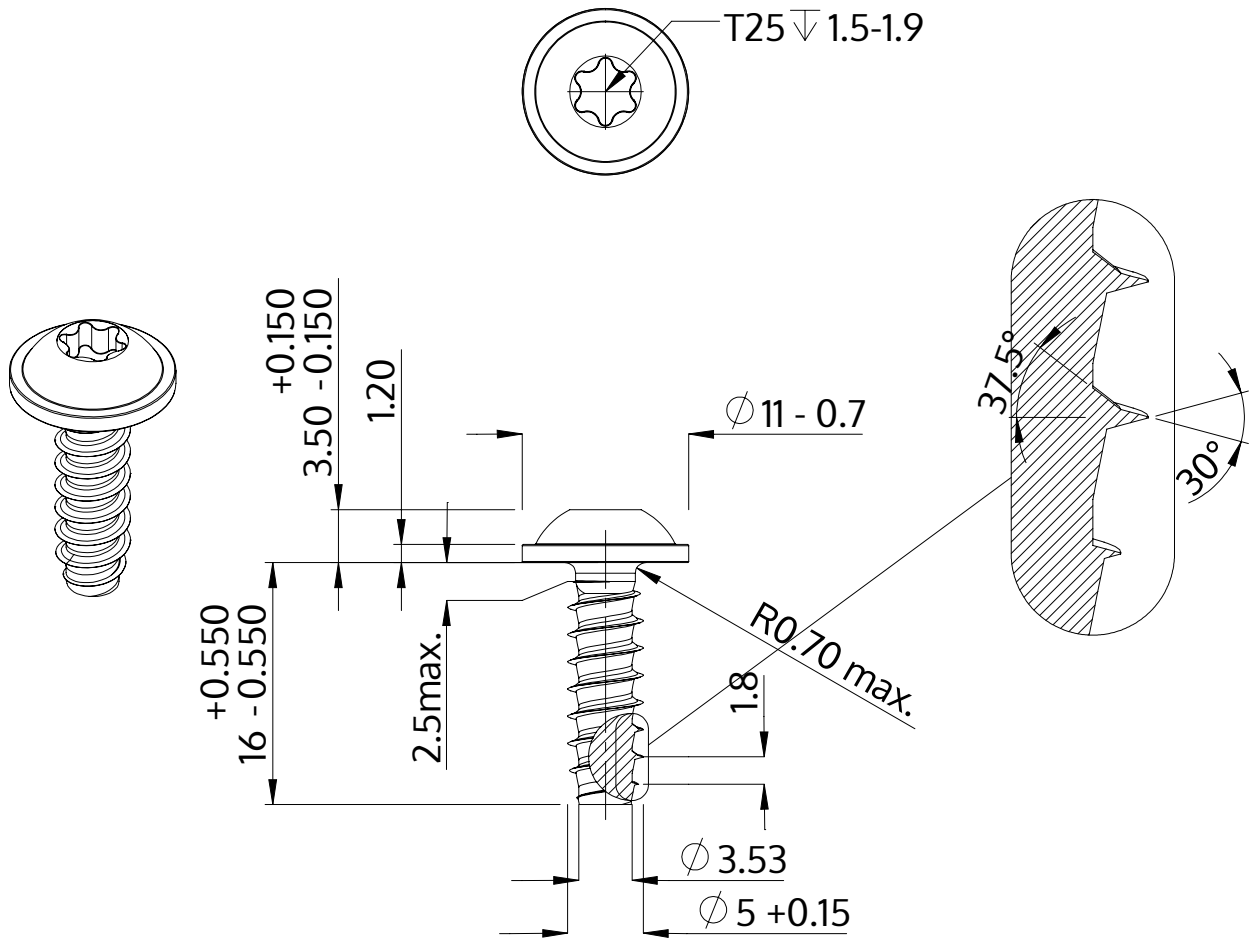

Beskrivelse	STP38 5.0x16.0 - T25
Materiale	Stål, forædlet
Overflade	ZnNi sort-passiveret, tempret, forseglet
Vægt	2.903 kg / 1000 stykke

SCREWERK	**STP380500160B**	
Metrisk tegning A4	Skalering 2:1	2024-10