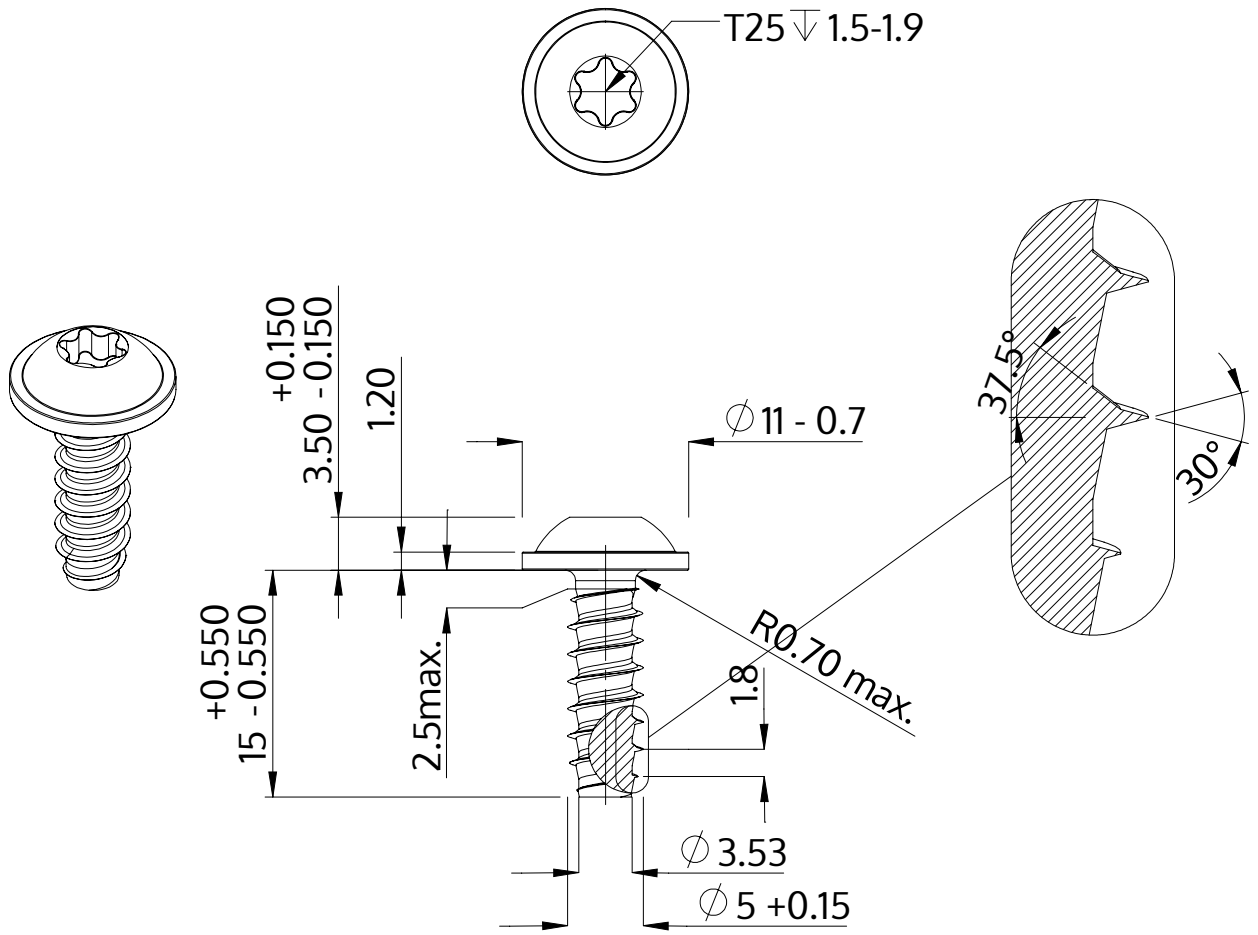

Opis	STP38 5.0x15.0 - T25
Materiał	Stal szlachetna A4
Powierzchnia	Prosta, bejcowana i pasywowana
Waga	2.809 kg / 1000 sztuk

SCREWERK	**STP380500150C**	
Rysunek metryczny A4	Skala None:1	2024-04