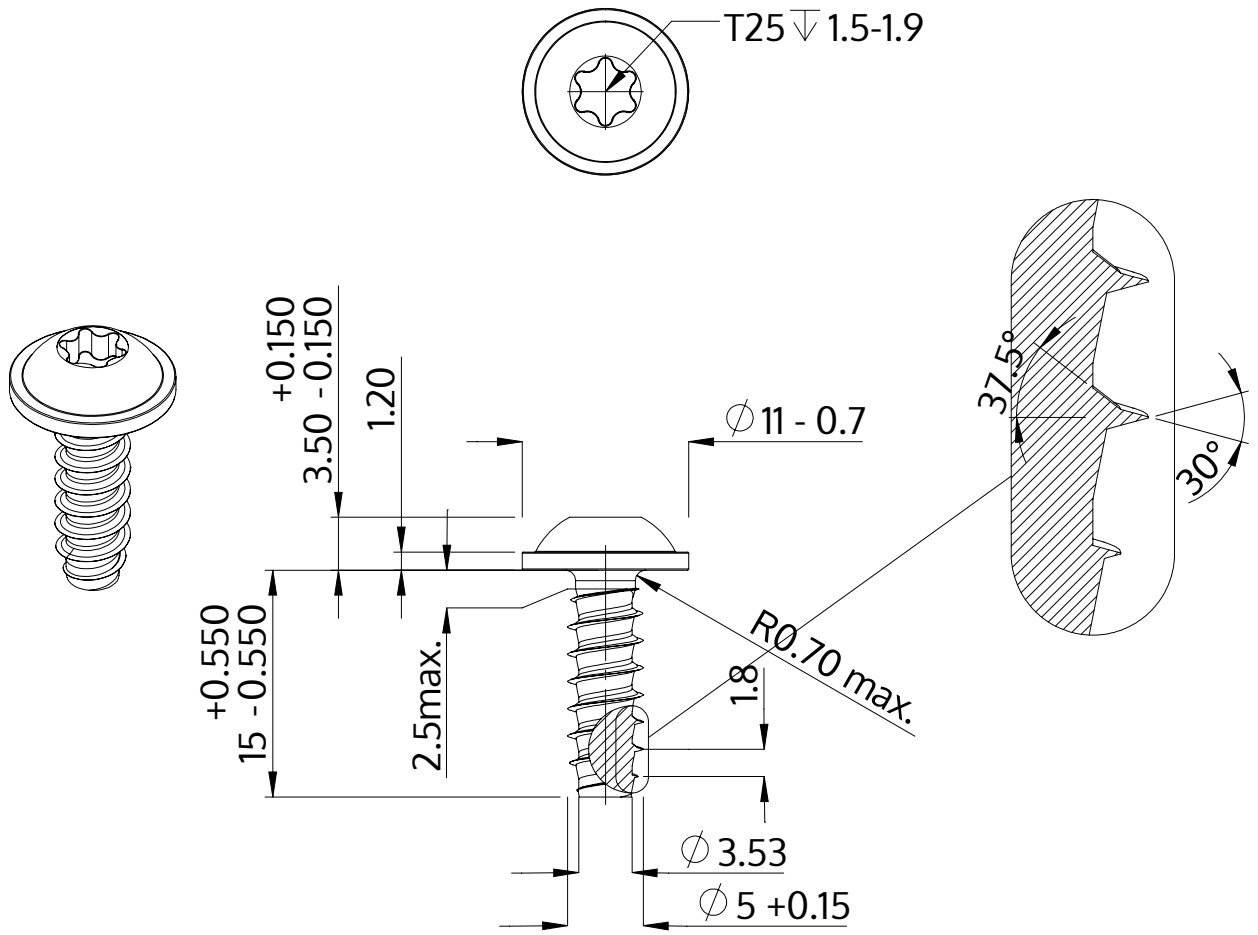

Описание	STP38 5.0x15.0 - T25
Материал	сталь, упрочненная
Поверхность	ZnNi, черная пассивировка+отжиг+масло
Вес	2.809 kg / 1000 Штука

SCREWERK	**STP380500150B**	
Метрический чертеж A4	Шкала None:1	2024-04