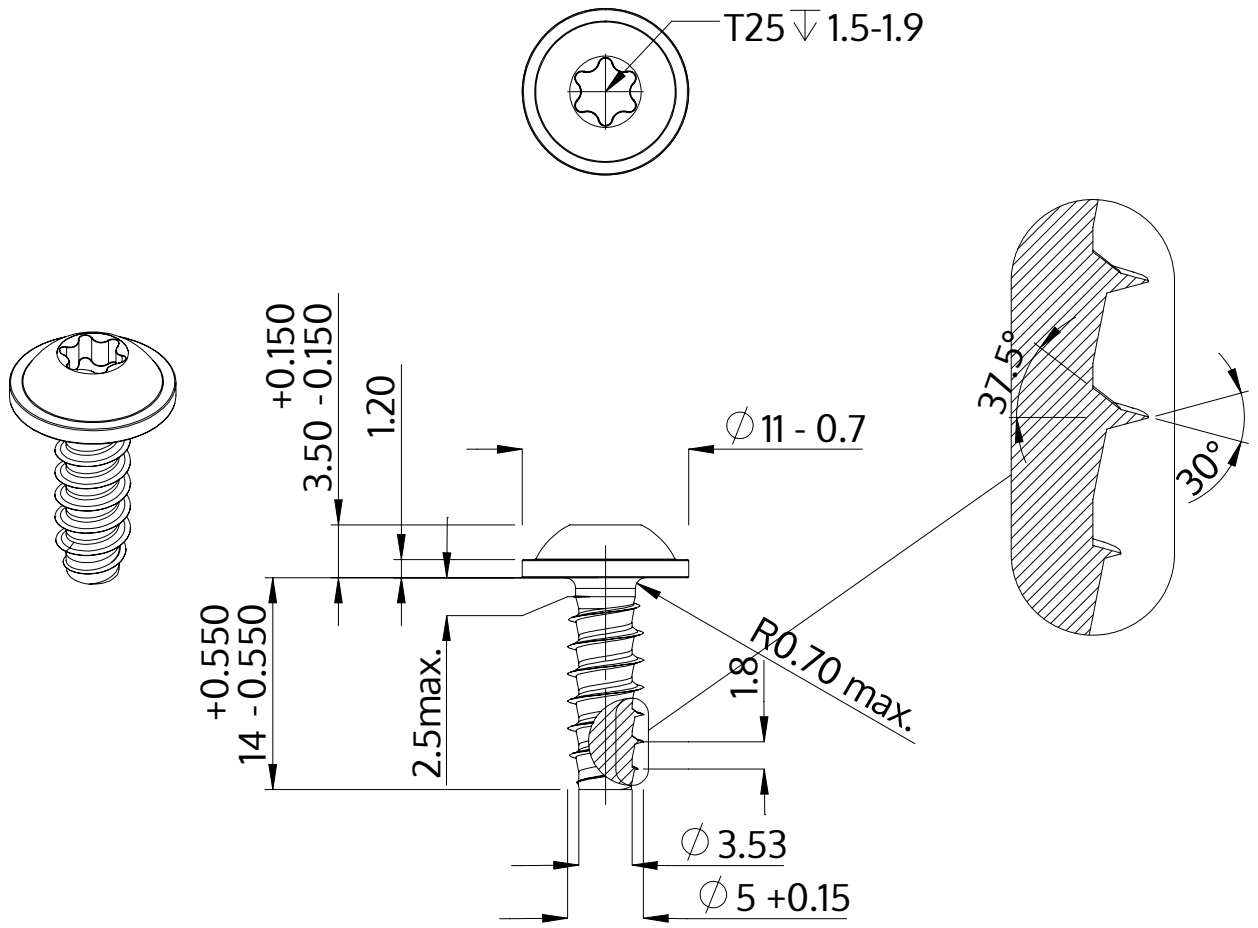


| | |
|---|---|
| Beskrivning | STP38 5.0x14.0 - T25 |
| Material | stål, härdat |
| Yta | förzinkad 5-7 µm, härdad, blå/transparent passiviserad |
| Vikt | 2.714 kg / 1000 styck |

| | | |
|---|---|---|
| SCREWERK | **STP380500140S** | |
| Metrisk skiss A4 | Skala 2:1 | 2024-05 |