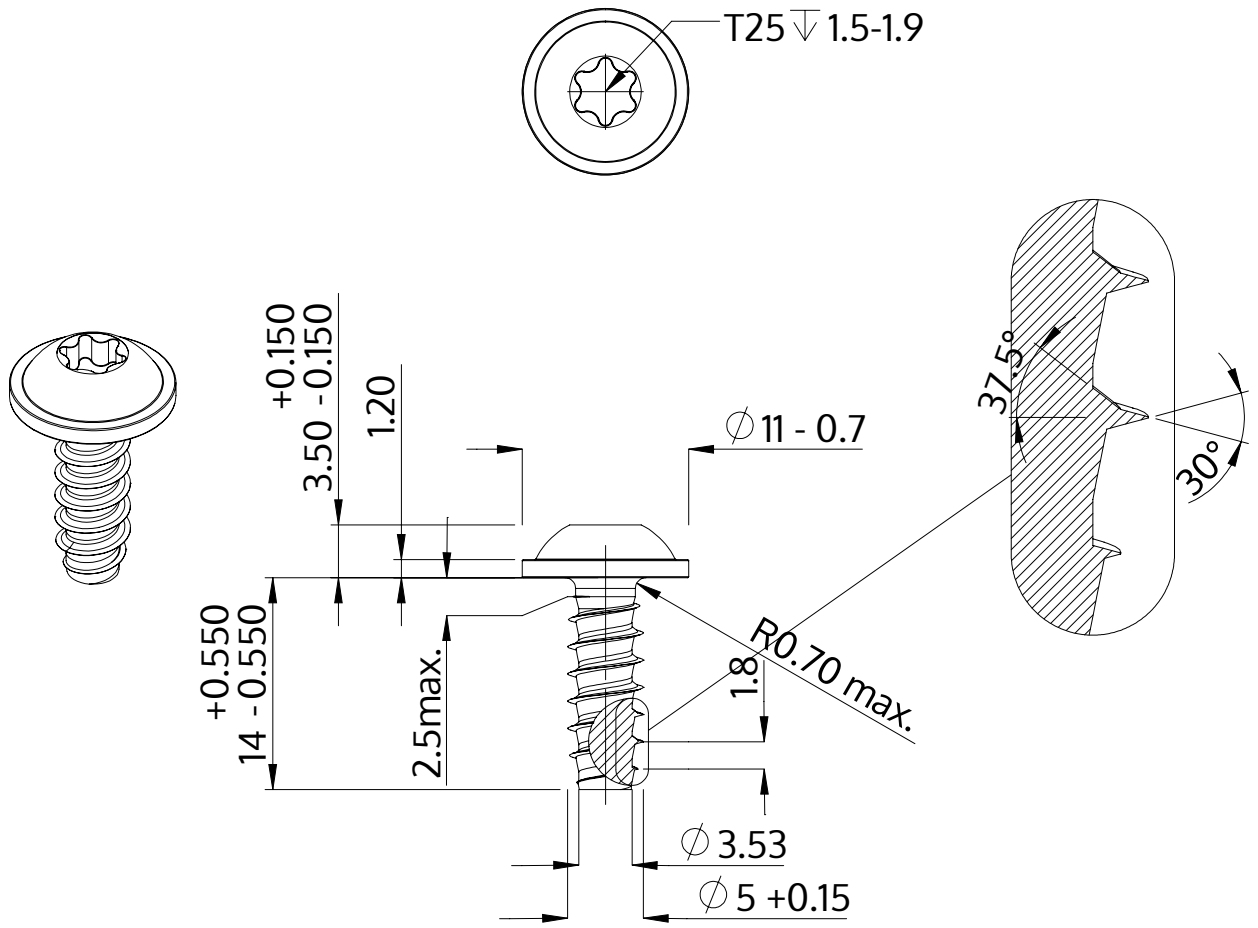

Descrição	STP38 5.0x14.0 - T25
Material	inox A2
Superfície	preto
Peso	2.714 kg / 1000 peças

SCREWERK	**STP380500140J**	
Desenho Métrico A4	Escala None:1	2024-04