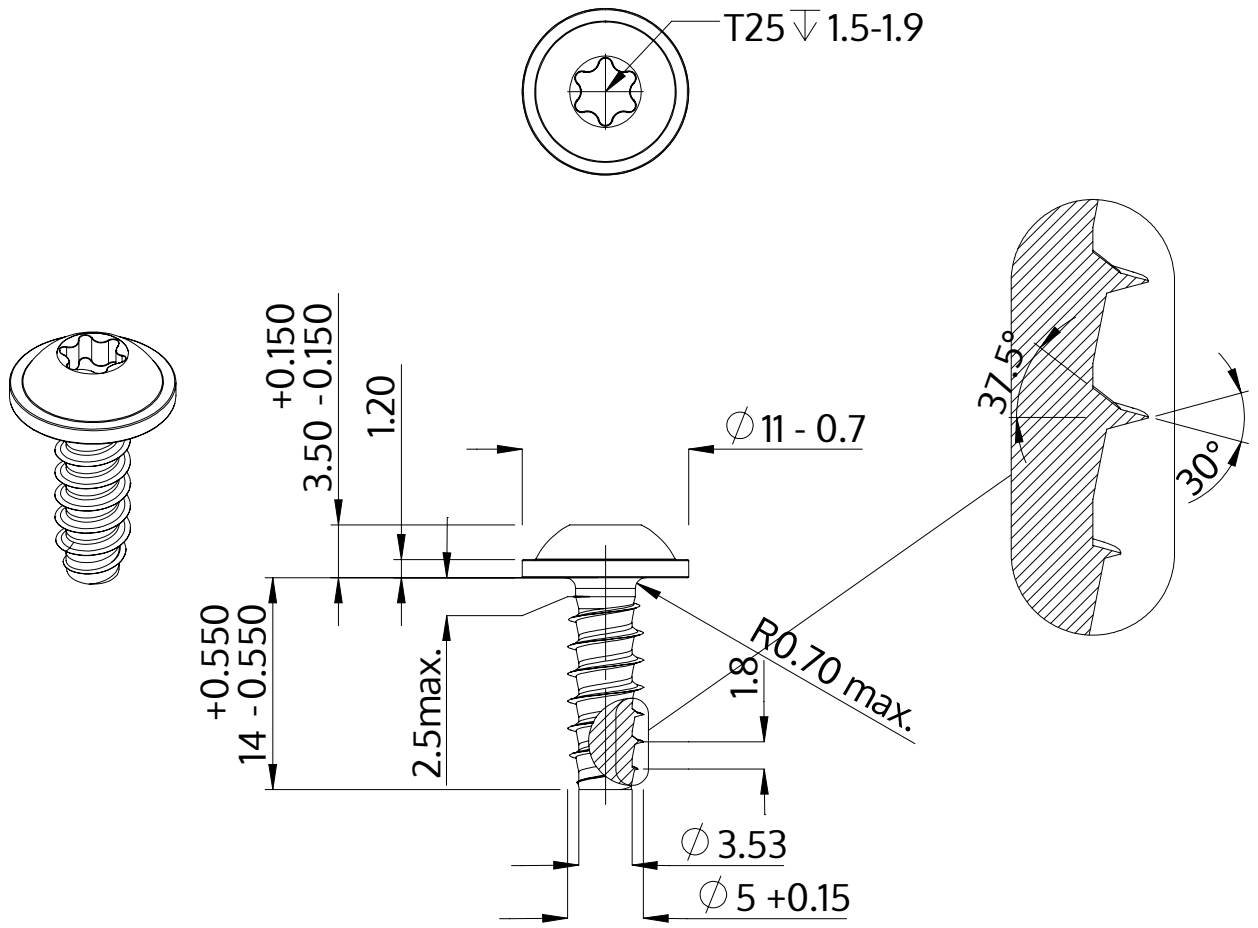

Описание	STP38 5.0x14.0 - T25
Материал	неръждаема стомана A2
Повърхност	гланциран, полиран, пасиваран
Тегло	2.714 kg / 1000 Бройка

SCREWERK	**STP380500140E**	
Метричен дизайн A4	Мащаб None:1	2024-04