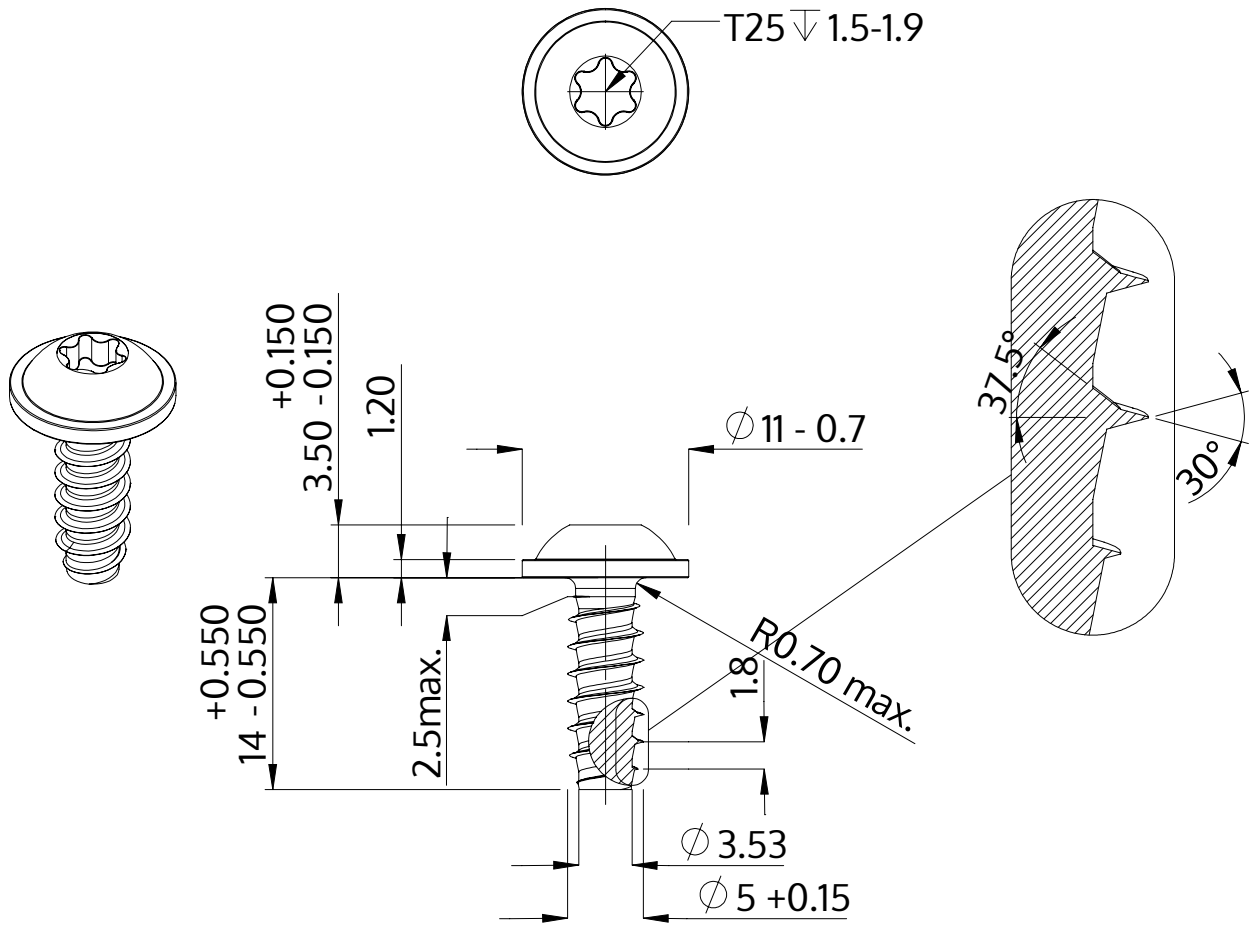

Beschreibung	STP38 5.0x14.0 - T25
Werkstoff	Edelstahl A4
Oberfläche	blank, gebeizt und passiviert
Gewicht	2.714 kg / 1000 Stück

SCREWERK	**STP380500140C**	
Metrische Zeichnung A4	Skalierung None:1	2024-04