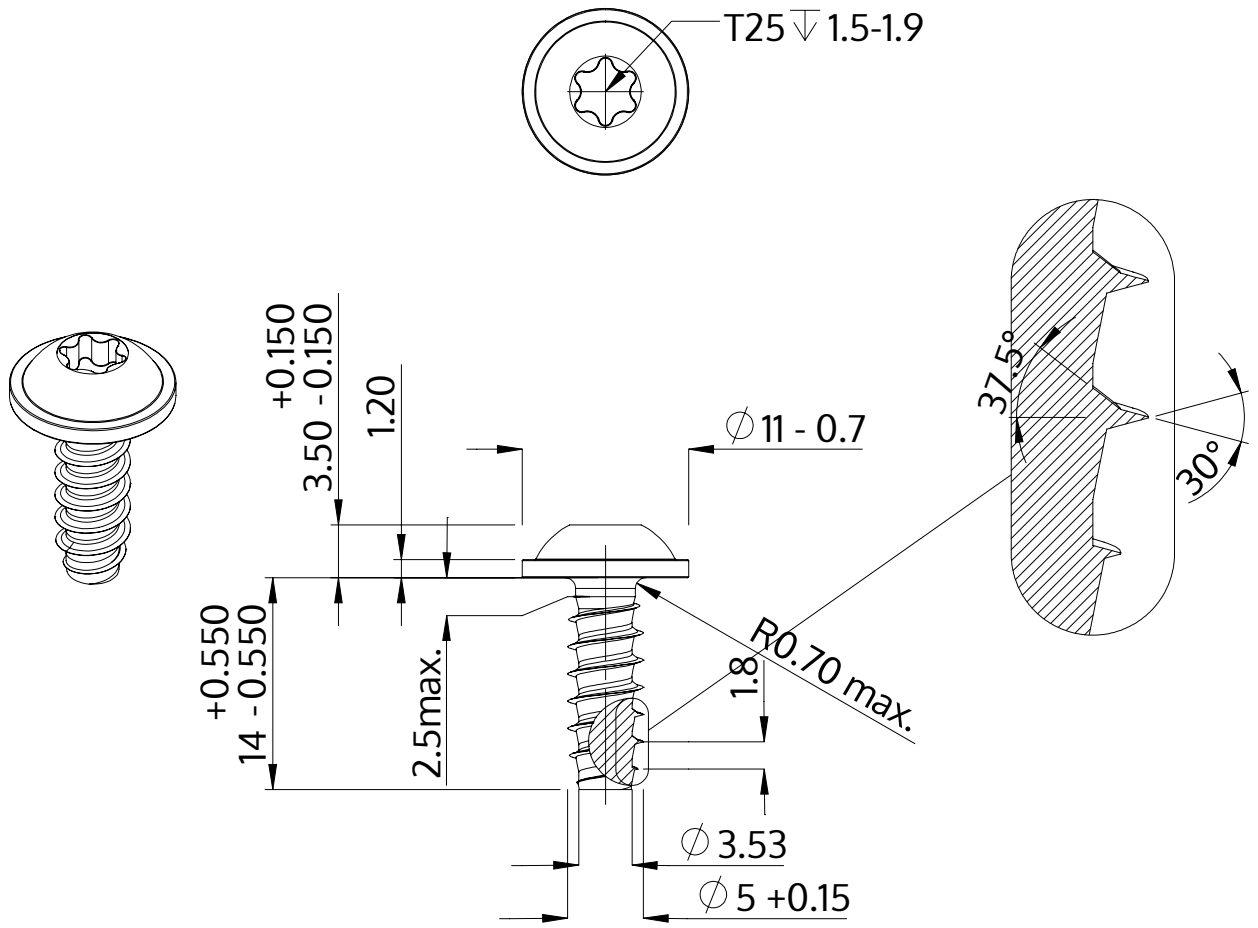

Descripción	STP38 5.0x14.0 - T25
Material	Acero, endurecido
Superficie	Zinc-Niquelado, pasivado negro/ sin Cr-VI, recocido, sellado
Peso	2.714 kg / 1000 Piezas

SCREWERK	**STP380500140B**	
Diseño métrico	Escalada None:1	2024-04