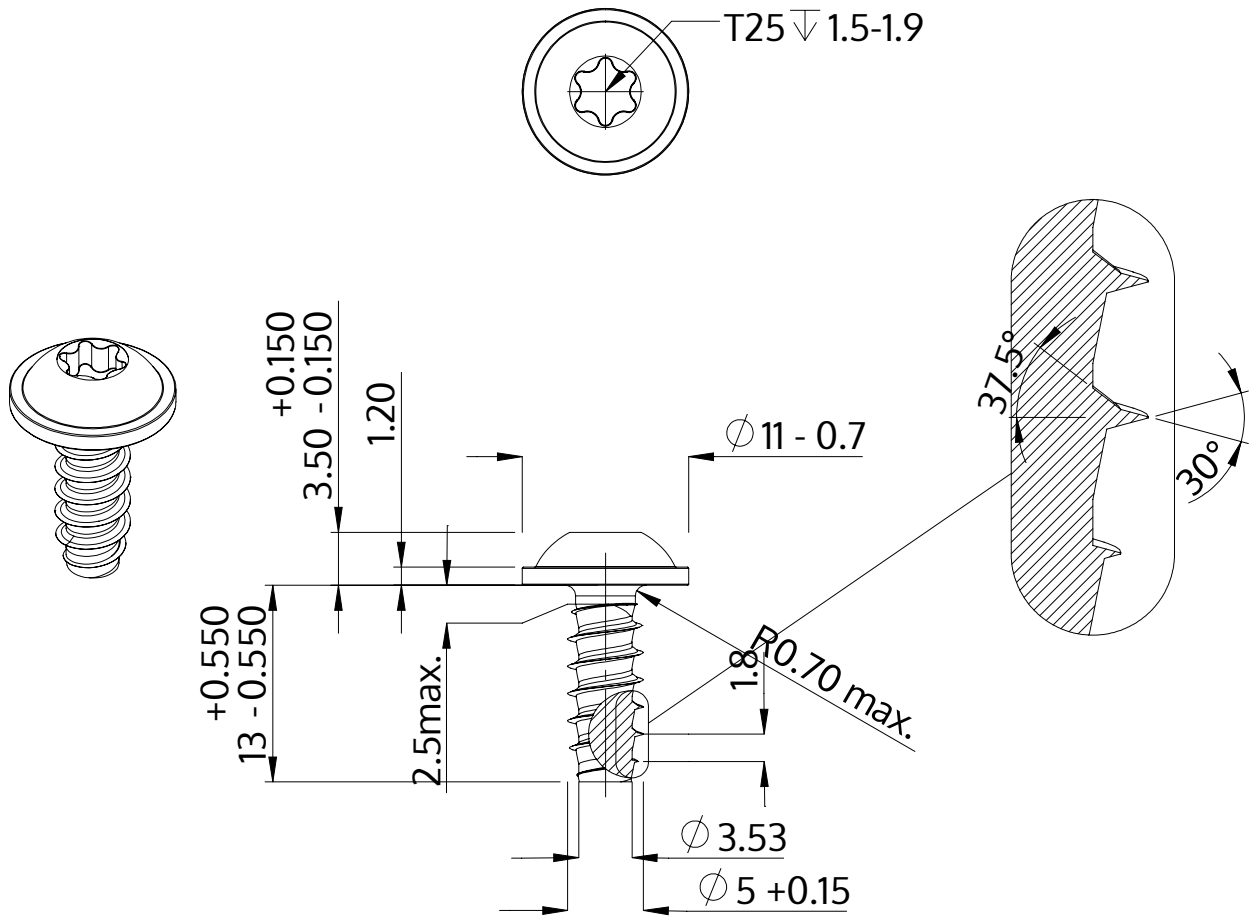

Beskrivelse	STP38 5.0x13.0 - T25
Materiale	Stål, forædlet
Overflade	galvaniseret 5-7 µm, tempret, blå / transparent passiveret
Vægt	2.620 kg / 1000 stykke

SCREWERK	**STP380500130S**	
Metrisk tegning A4	Skalering 2:1	2024-10