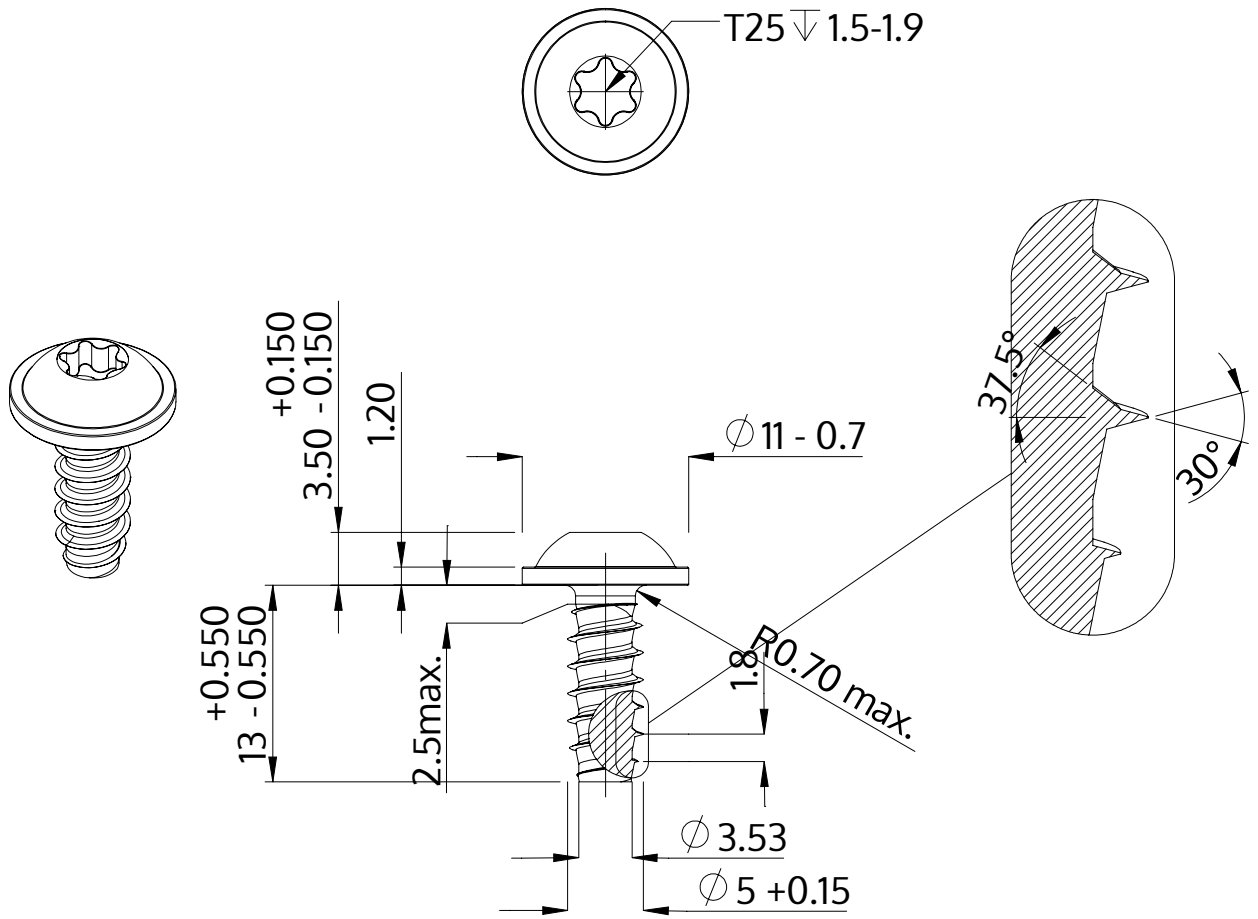

Описание	STP38 5.0x13.0 - T25
Материал	Нержавеющая сталь A2
Поверхность	Светлый отжиг и пассивация
Вес	2.620 kg / 1000 Штука

SCREWERK	**STP380500130E**	
Метрический чертеж A4	Шкала 2:1	2024-10