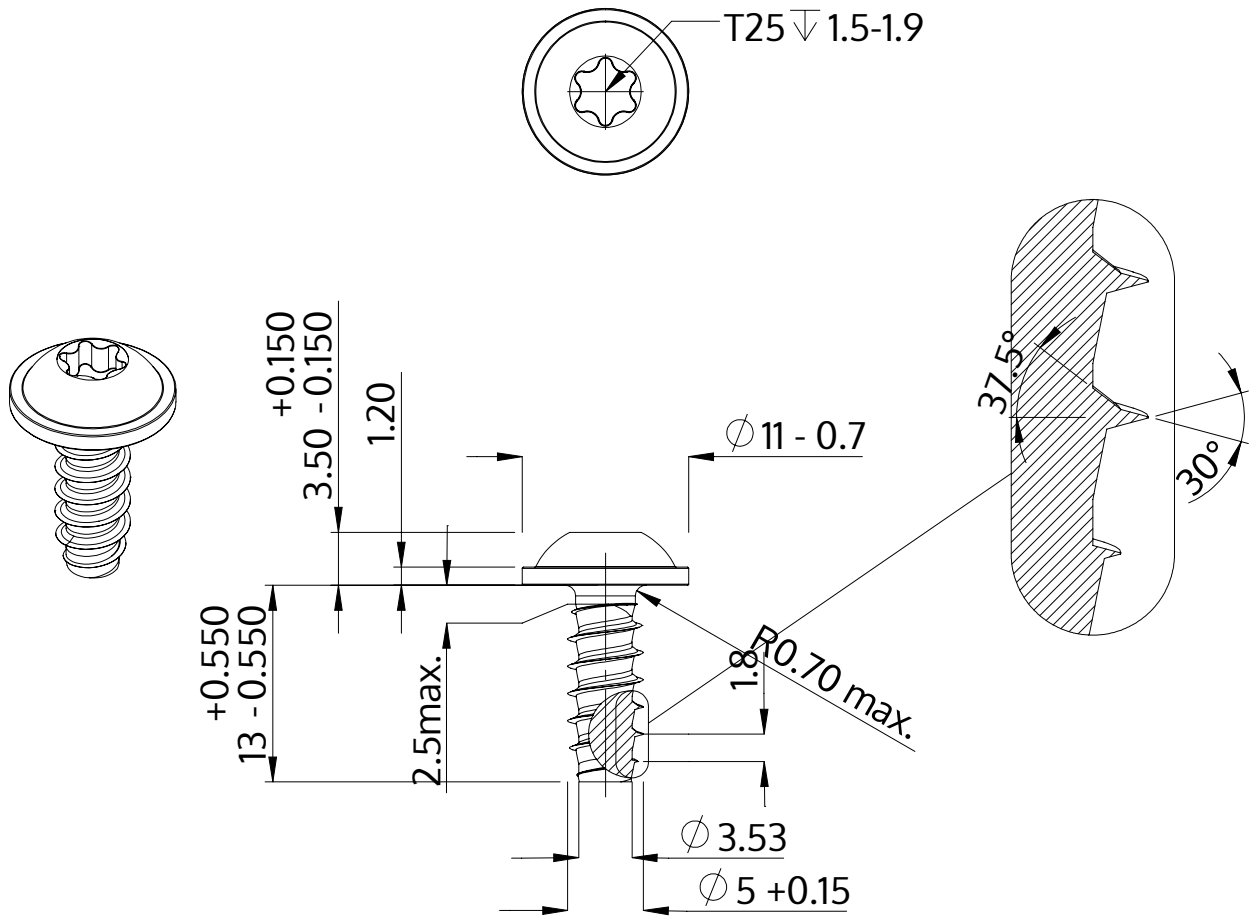

Descripción	STP38 5.0x13.0 - T25
Material	Acero Inoxidable A2
Superficie	Laminado brillante, barnizado y pasivado
Peso	2.620 kg / 1000 Piezas

SCREWERK	**STP380500130E**	
Diseño métrico	Escalada None:1	2024-04