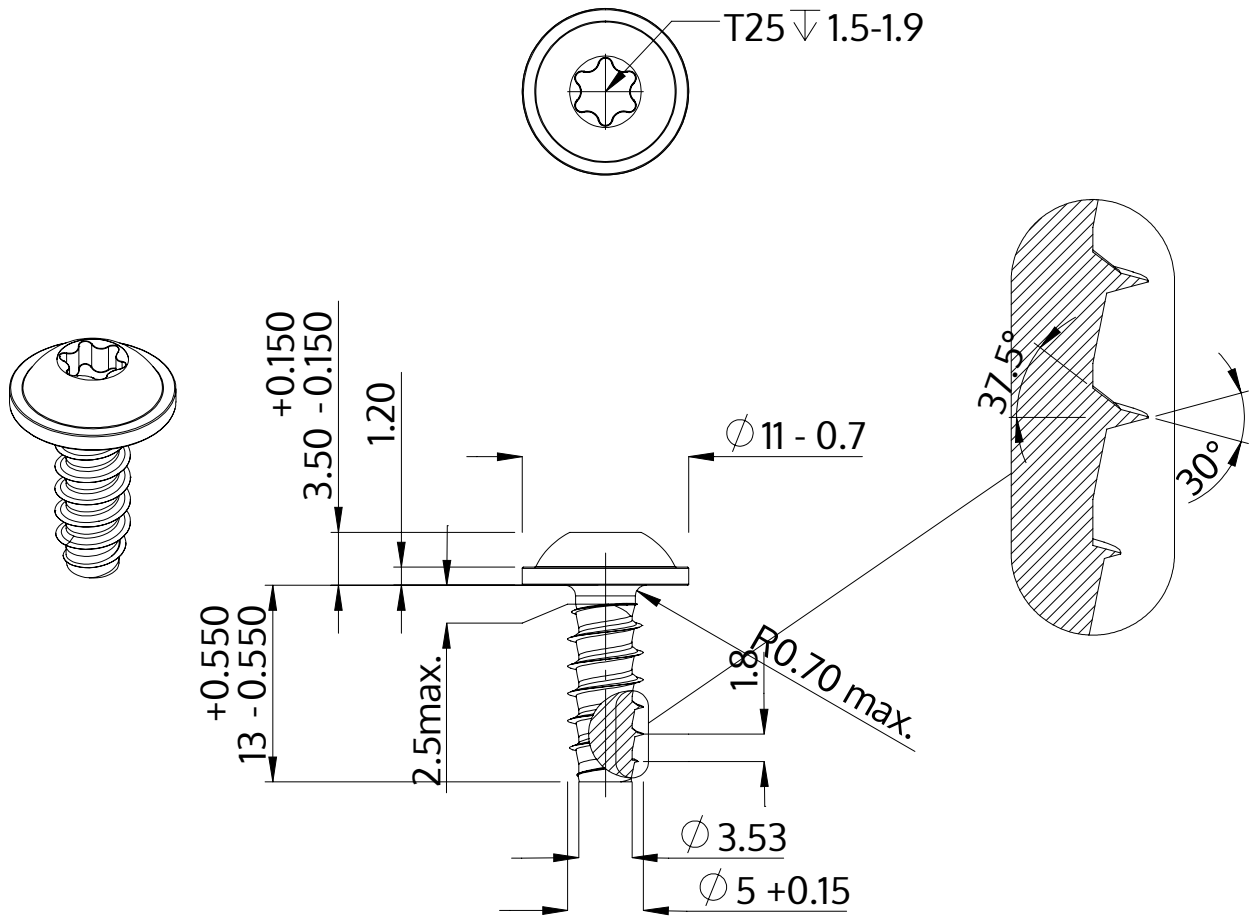

Descrizione	STP38 5.0x13.0 - T25
Materiale	acciaio inossidabile A4
Superficie	bianco-decapato e passivato
Peso	2.620 kg / 1000 pezzi

SCREWERK	**STP380500130C**	
Disegno metrico A4	Scala 2:1	2024-10