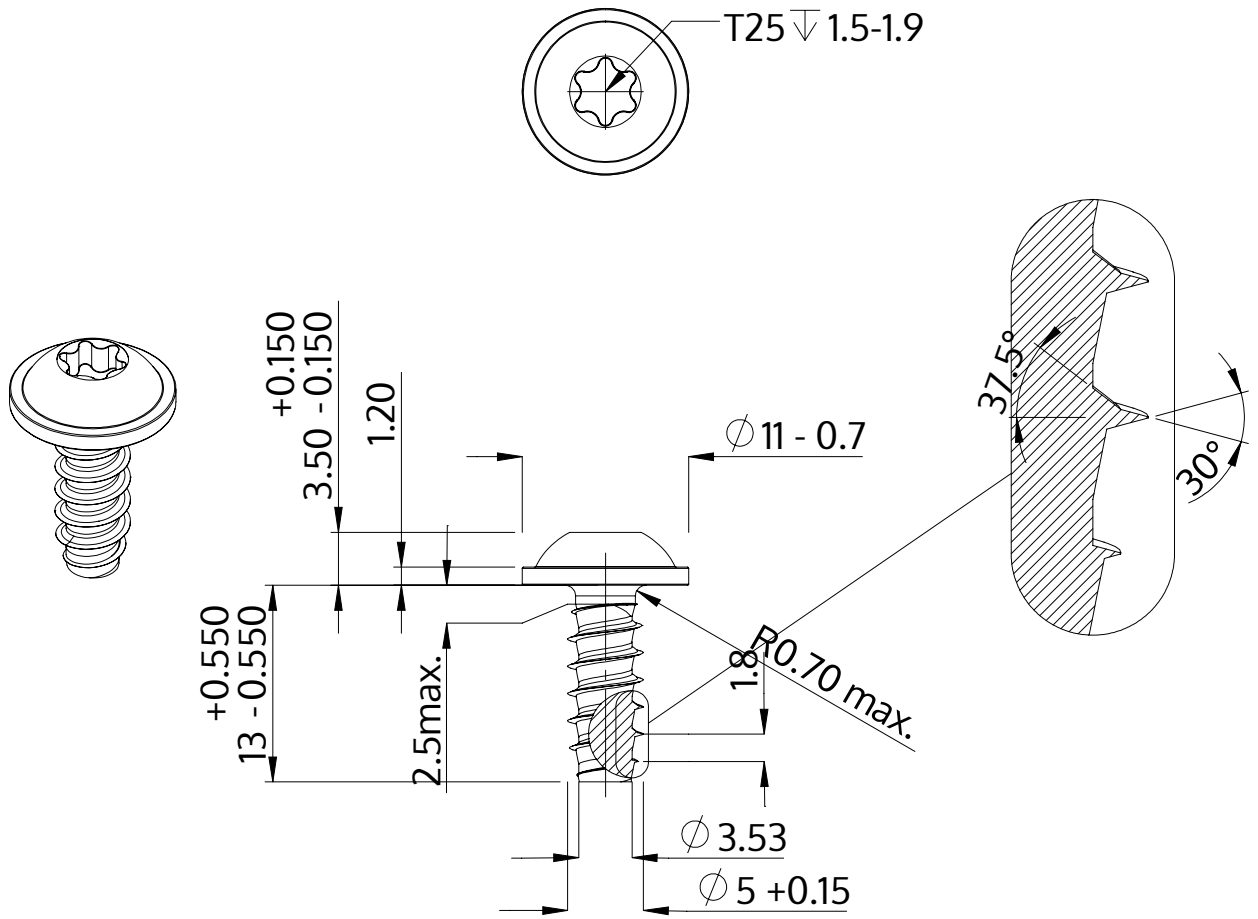

Beschreibung	STP38 5.0x13.0 - T25
Werkstoff	Edelstahl A4
Oberfläche	blank, gebeizt und passiviert
Gewicht	2.620 kg / 1000 Stück

SCREWERK	**STP380500130C**	
Metrische Zeichnung A4	Skalierung None:1	2024-04