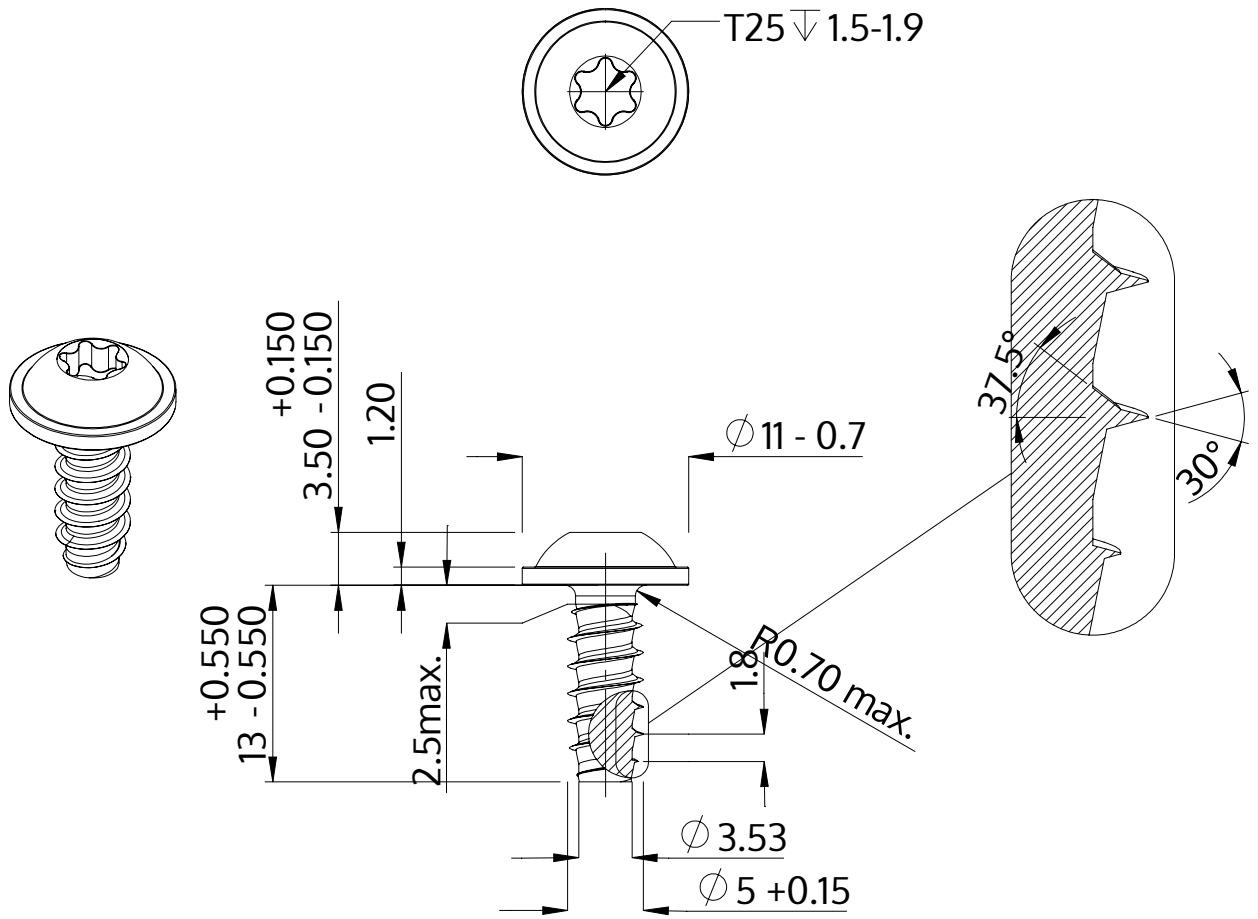

Beskrivelse	STP38 5.0x13.0 - T25
Materiale	Ædelstål A4
Overflade	blank, bejdset og passiveret
Vægt	2.620 kg / 1000 stykke

SCREWERK	**STP380500130C**	
Metrisk tegning A4	Skalering None:1	2024-04