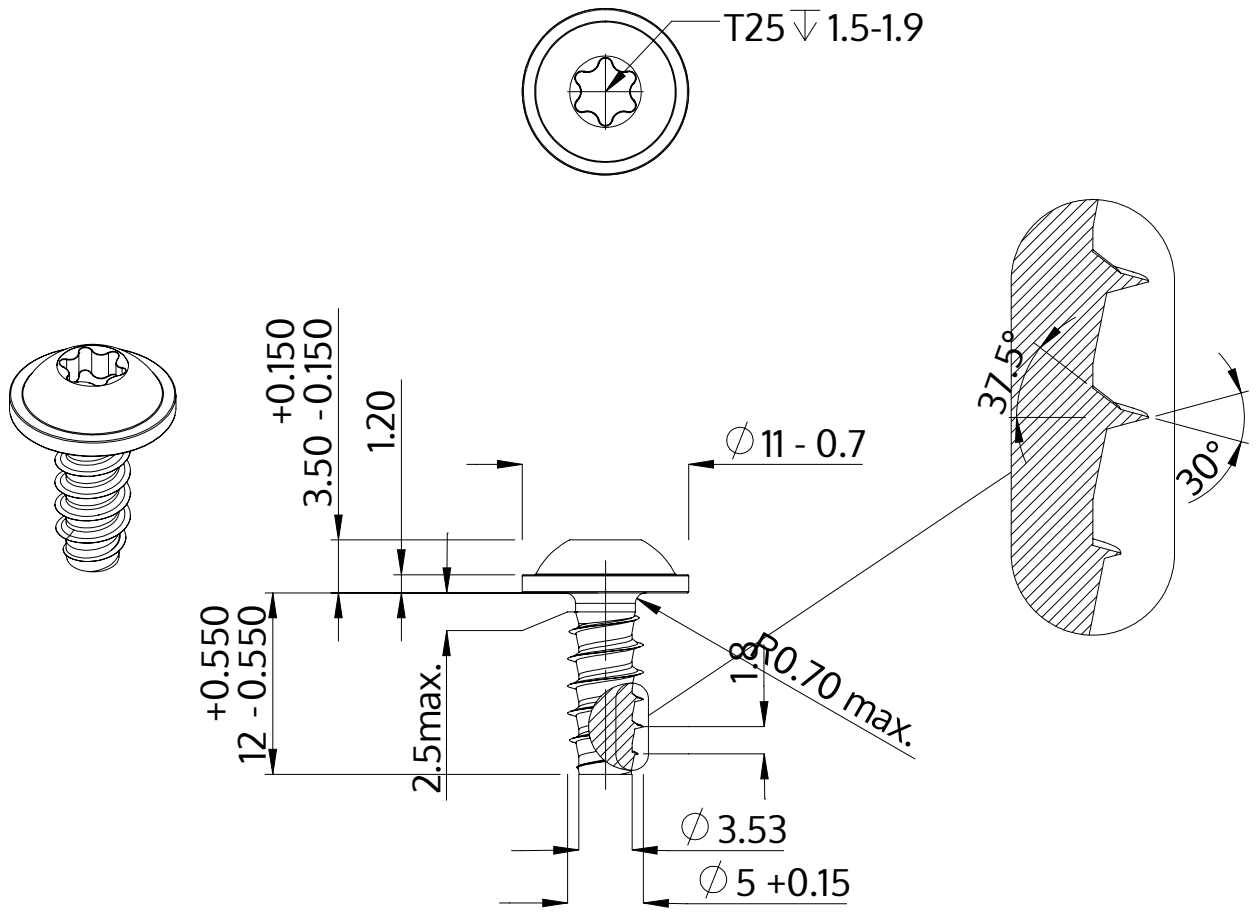

Description	STP38 5.0x12.0 - T25
Matière	acier inoxydable A4
Surface	brillant décapé et passivé
Poids	2.525 kg / 1000 Unité

SCREWERK	**STP380500120C**	
Dessin métrique A4	Redimensionner 2:1	2024-10