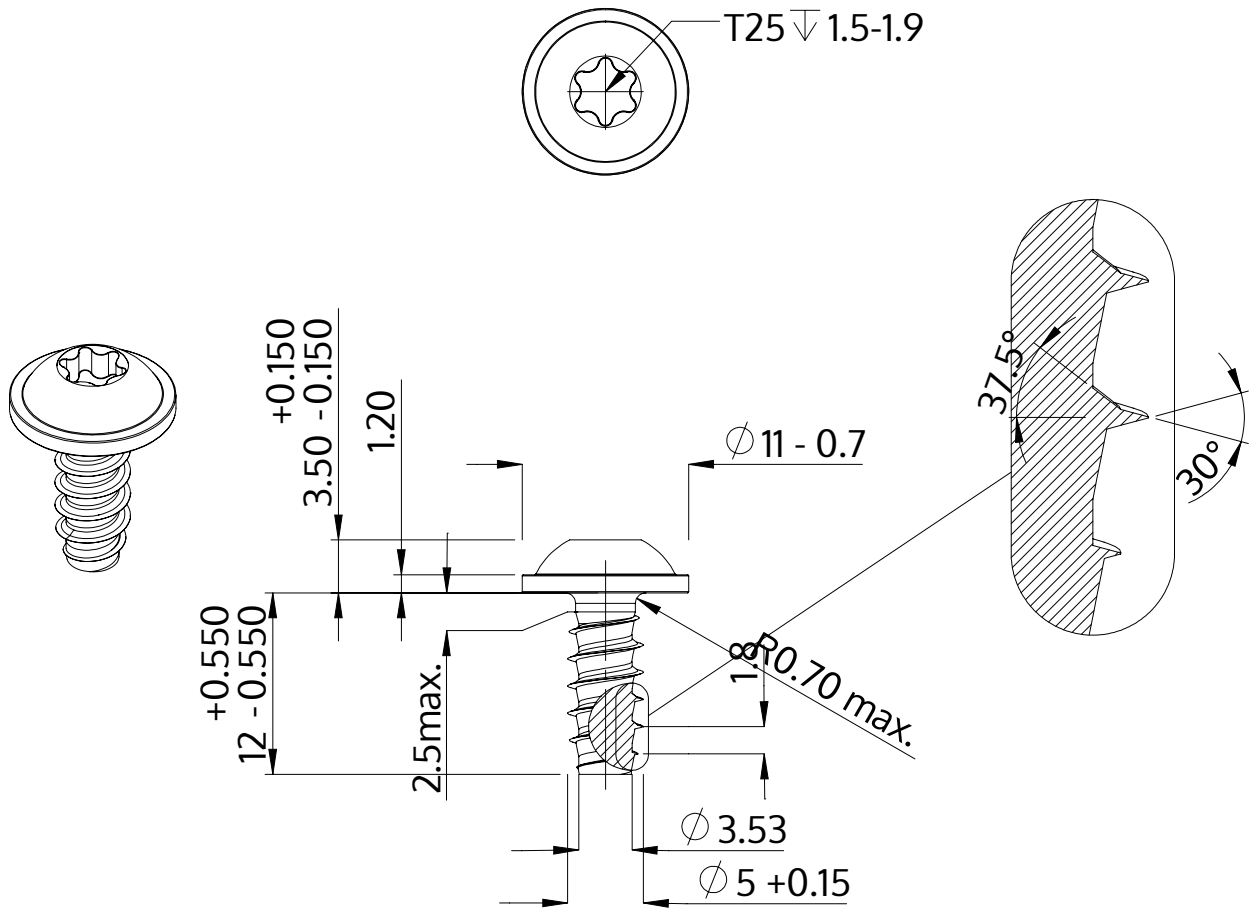

Açıklaması	STP38 5.0x12.0 - T25
Malzeme	Çelik, sertleştirilmiş
Kaplama	ZnNi siyah-pasifleştirilmiştir, temperlenmistir, kaplanmış
Ağırlık	2.525 kg / 1000 Adet

SCREWERK	**STP380500120B**	
Metrik çizim A4	Ölçeklendirme None:1	2024-04