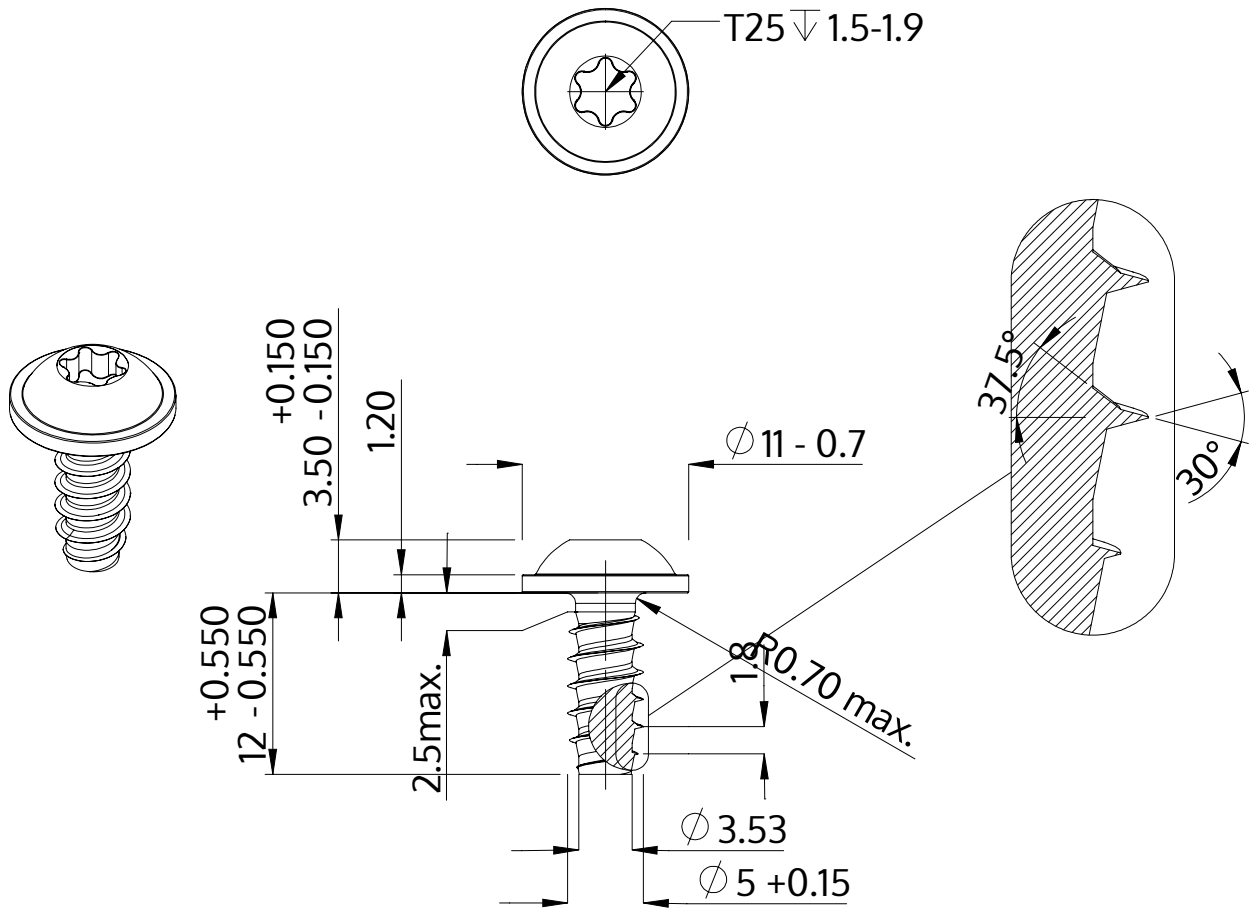

Описание	STP38 5.0x12.0 - T25
Материал	стомана, закалена
Повърхност	цинково и никелово покритие, Черен, пасивиран, темпериран, херметизация
Тегло	2.525 kg / 1000 Бройка

SCREWERK	**STP380500120B**	
Метричен дизайн A4	Мащаб 2:1	2024-10