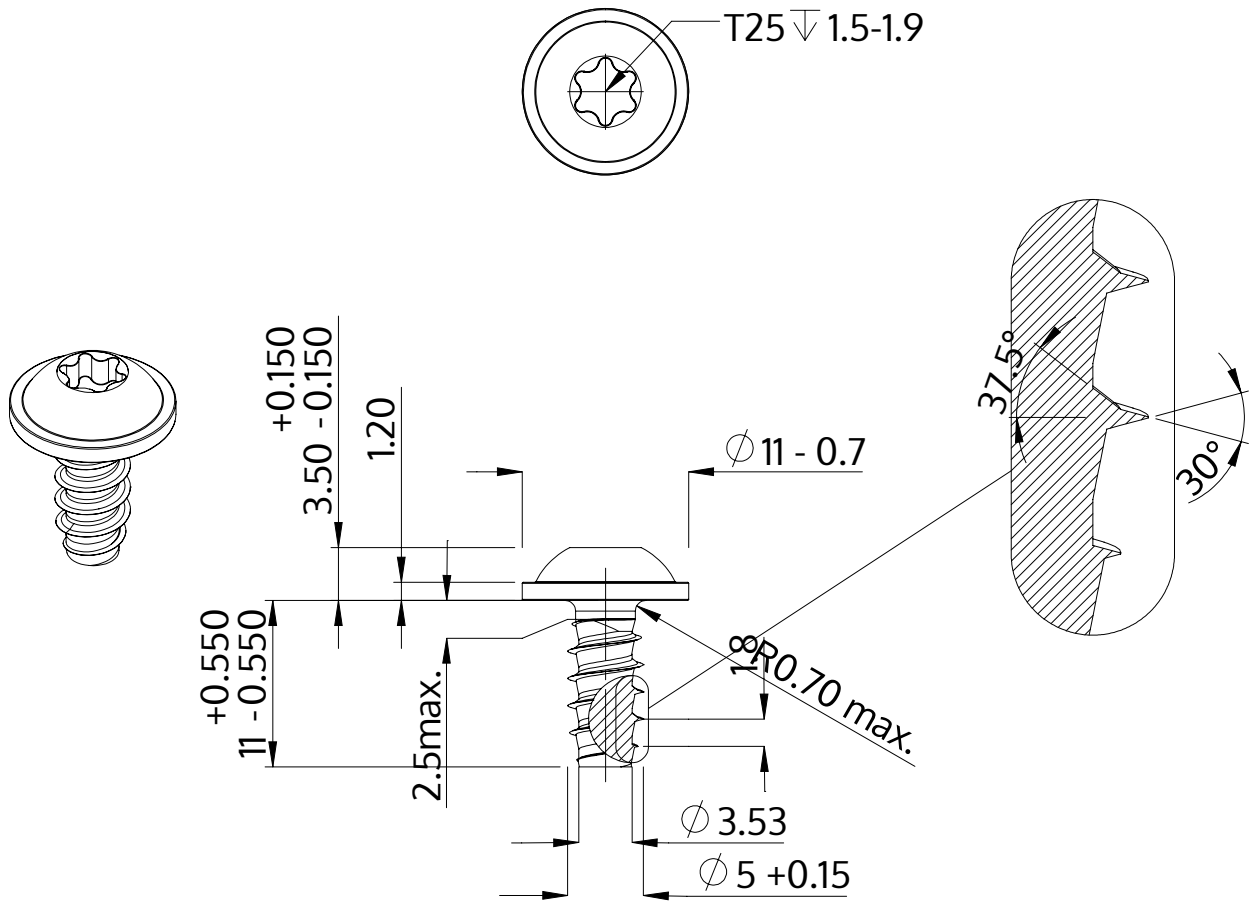

Descrição	STP38 5.0x11.0 - T25
Material	inox A2
Superfície	Decapado e passivado
Peso	2.430 kg / 1000 peças

SCREWERK	**STP380500110E**	
Desenho Métrico A4	Escala None:1	2024-04