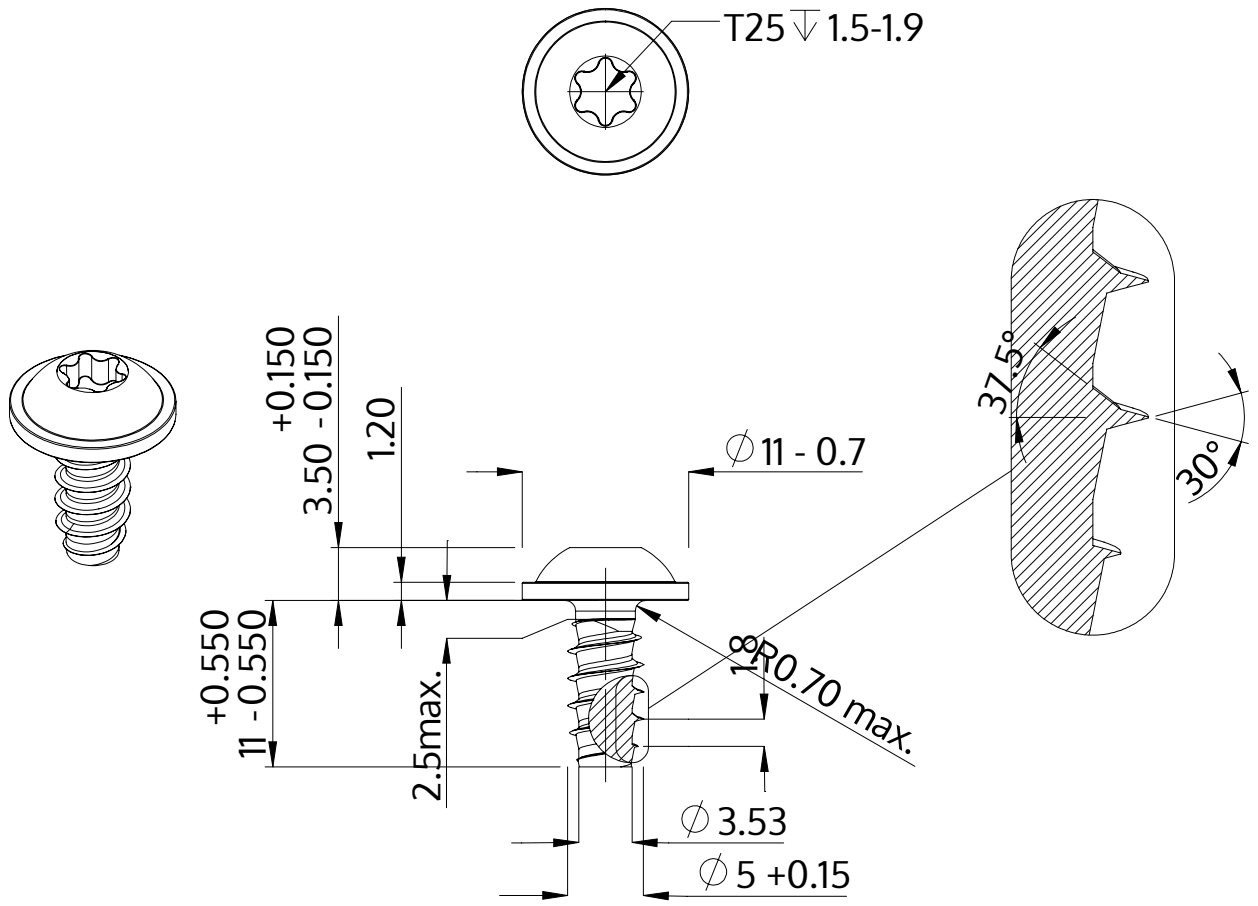

Beschreibung	STP38 5.0x11.0 - T25
Werkstoff	Edelstahl A2
Oberfläche	blank, gebeizt und passiviert
Gewicht	2.430 kg / 1000 Stück

SCREWERK	**STP380500110E**	
Metrische Zeichnung A4	Skalierung None:1	2024-04