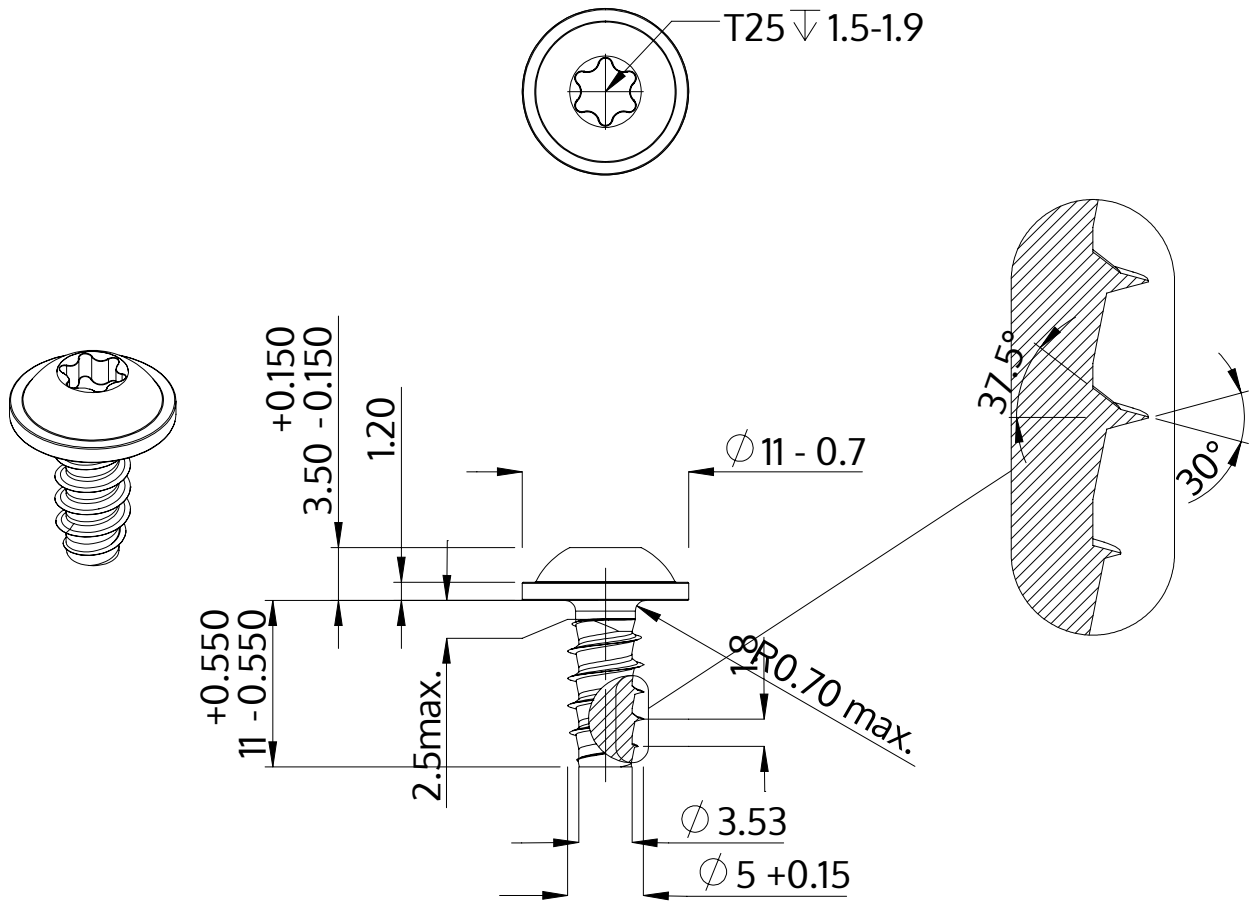

Beschrijving	STP38 5.0x11.0 - T25
Materiaal	roestvrij staal A4
Oppervlak	blank, geetst en gepassieveerd
Gewicht	2.430 kg / 1000 stuk

SCREWERK	**STP380500110C**	
Metrische tekening A4	Schaal 2:1	2024-10