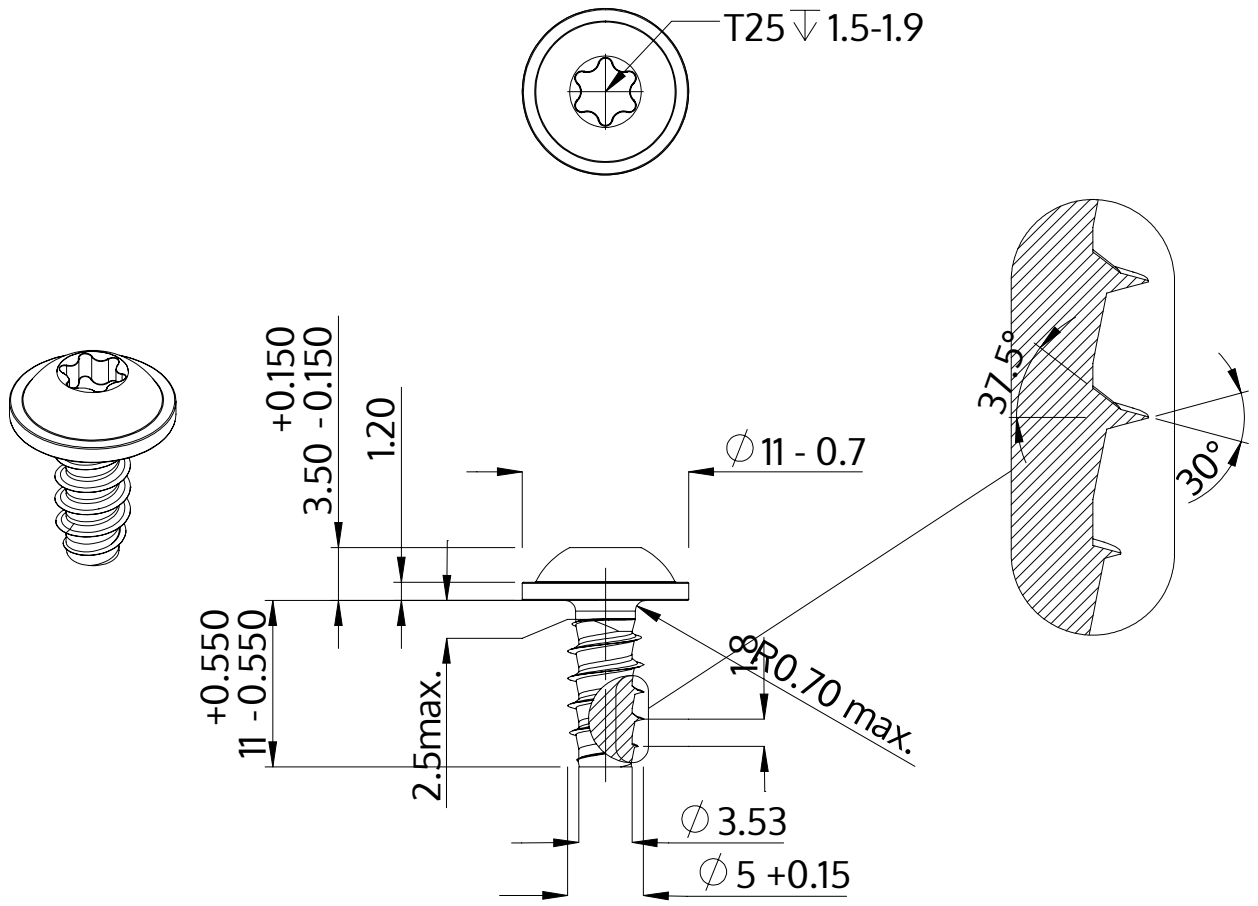

Descrizione	STP38 5.0x11.0 - T25
Materiale	acciaio, temprato
Superficie	Placcato Zinco-Nichel, passivato nero, ricotto, sigillato
Peso	2.430 kg / 1000 pezzi

SCREWERK	**STP380500110B**	
Disegno metrico A4	Scala 2:1	2024-10