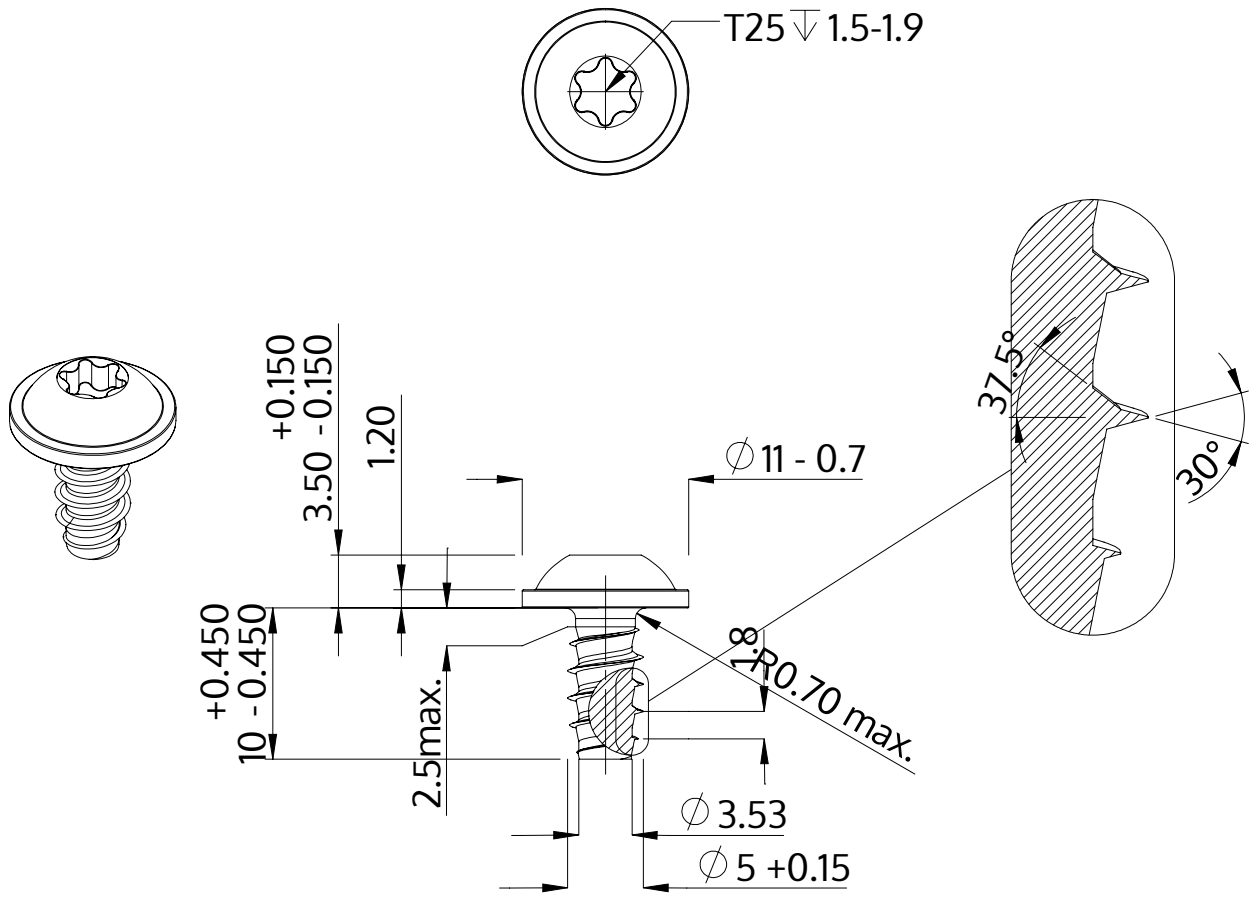

Opis	STP38 5.0x10.0 - T25
Materiał	Stal szlachetna A2
Powierzchnia	czarny
Waga	2.336 kg / 1000 sztuk

SCREWERK	**STP380500100J**	
Rysunek metryczny A4	Skala None:1	2024-04