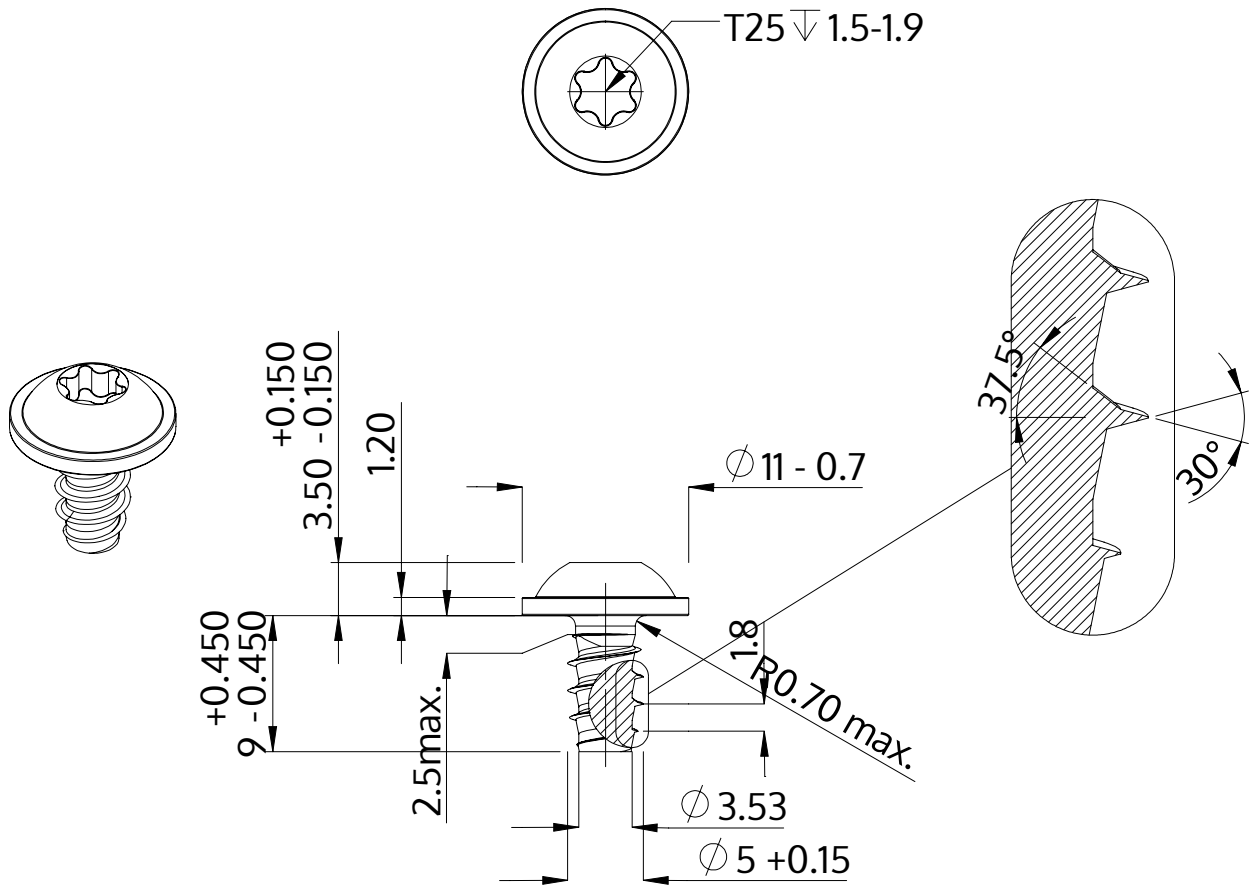

Description	STP38 5.0x9.0 - T25
Matière	Acier,trempé et revenu
Surface	zinguée 5-7 µm,recuit, bleue / passivée avec transparence
Poids	2.241 kg / 1000 Unité

SCREWERK	**STP380500090S**	
Dessin métrique A4	Redimensionner None:1	2024-04