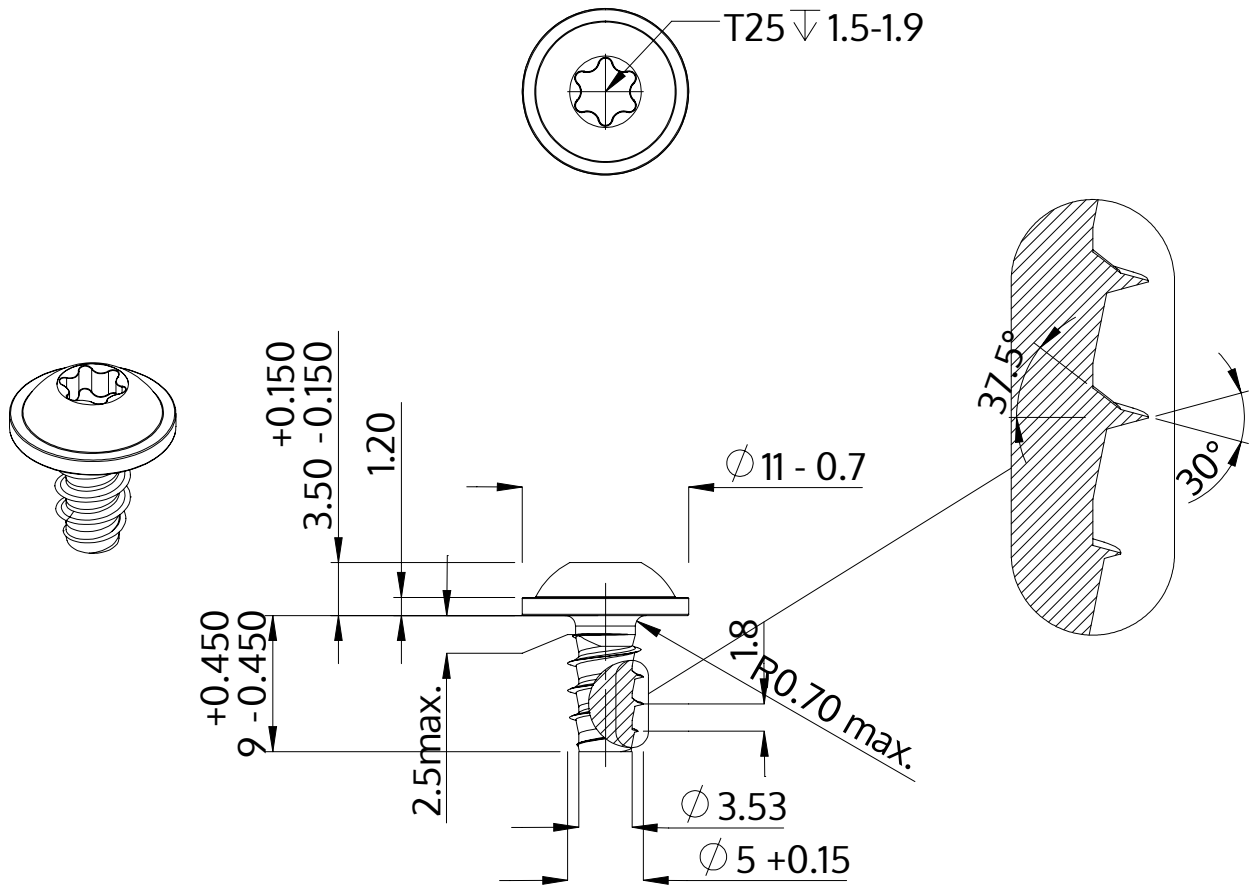

Descrição	STP38 5.0x9.0 - T25
Material	inox A2
Superfície	Decapado e passivado
Peso	2.241 kg / 1000 peças

SCREWERK	**STP380500090E**	
Desenho Métrico A4	Escala 2:1	2024-10