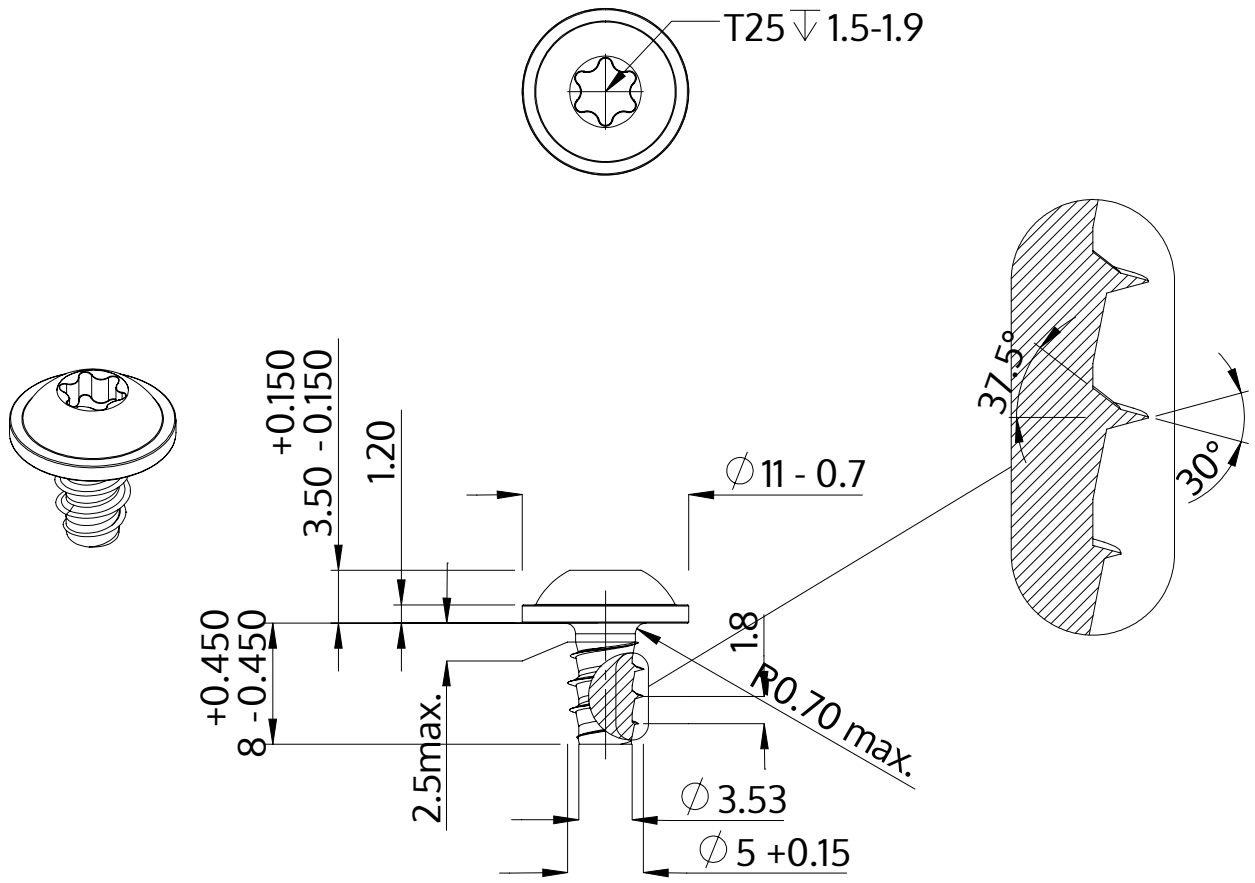


| | |
|---|---|
| Descrição | STP38 5.0x8.0 - T25 |
| Material | aço, endurecido |
| Superfície | zincado 5-7 µm, galvanizado, azul / passivado transparente |
| Peso | 2.147 kg / 1000 peças |

| | | |
|---|---|---|
| SCREWERK | **STP380500080S** | |
| Desenho Métrico A4 | Escala 2:1 | 2024-10 |