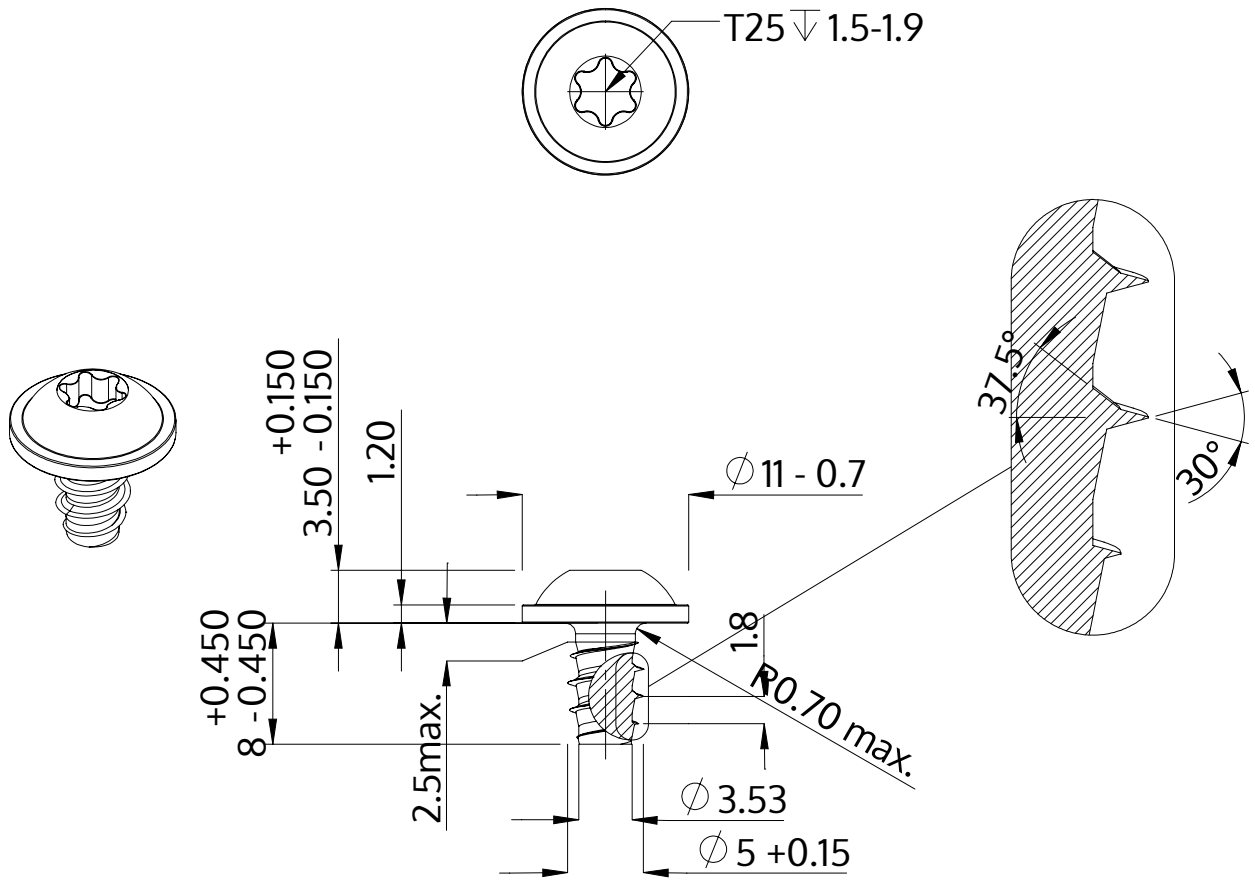

Beschreibung	STP38 5.0x8.0 - T25
Werkstoff	Stahl, vergütet
Oberfläche	ZnNi min. 5µm, schwarz passiviert, getempert, versiegelt
Gewicht	2.147 kg / 1000 Stück

SCREWERK	**STP380500080B**	
Metrische Zeichnung A4	Skalierung None:1	2024-04