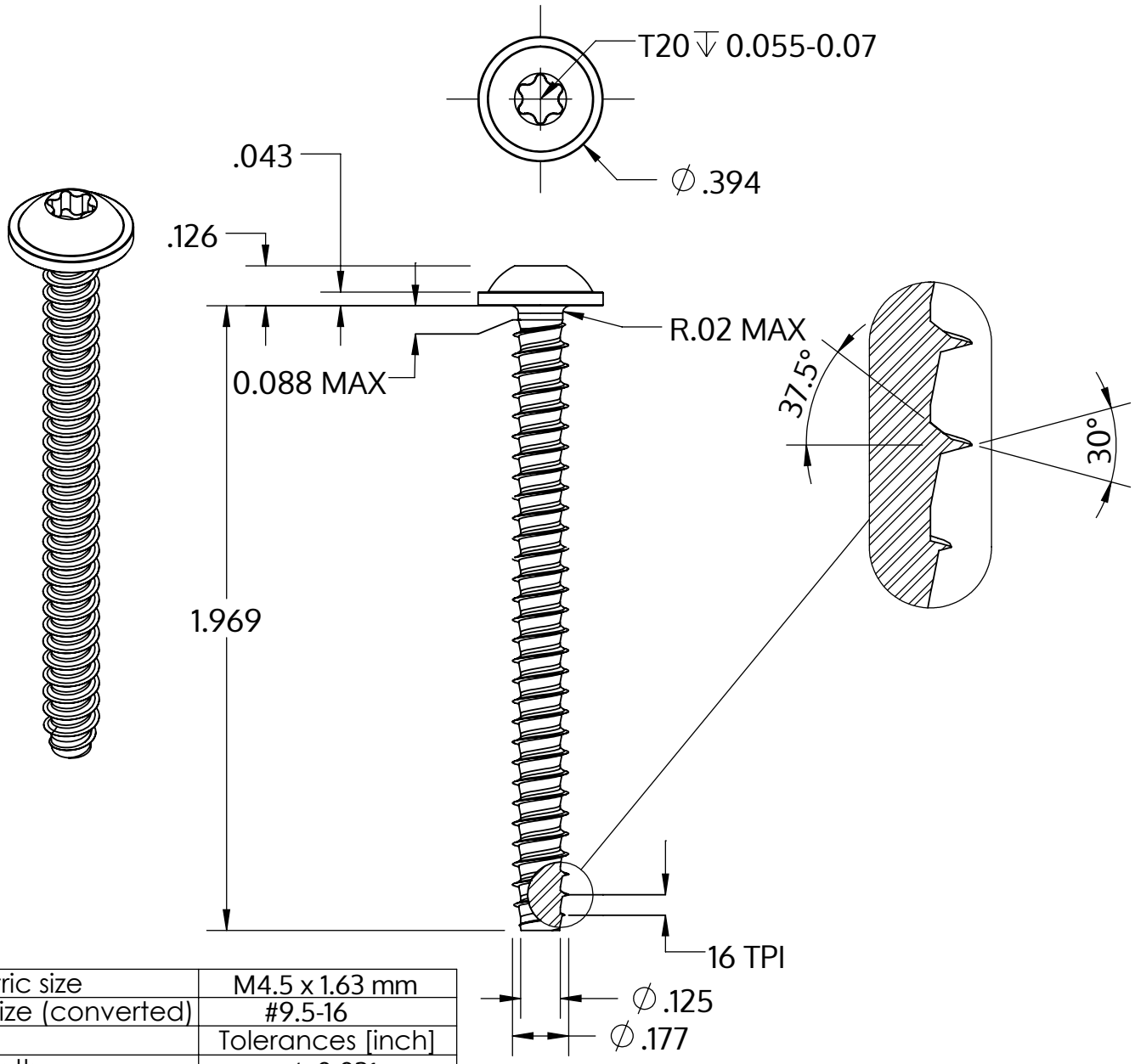

Metric size	M4.5 x 1.63 mm
US size (converted)	#9.5-16
	Tolerances [inch]
Length	+/- 0.031
Head diameter	+0 / -0.022
Head height	+/- 0.005
Thread diameter	+0.003 / -0

Описание	STP38 4.5x50.0 - T20
Материал	сталь, упрочненная
Поверхность	Оцинковка 5-7µm, термообработка,синий / прозрачный пассивация
Вес	4.857 kg / 1000 Штука

SCREWERK	**STP380450500S**	
_Zoll Zeichnung Größe A	Шкала 2:1	2024-10