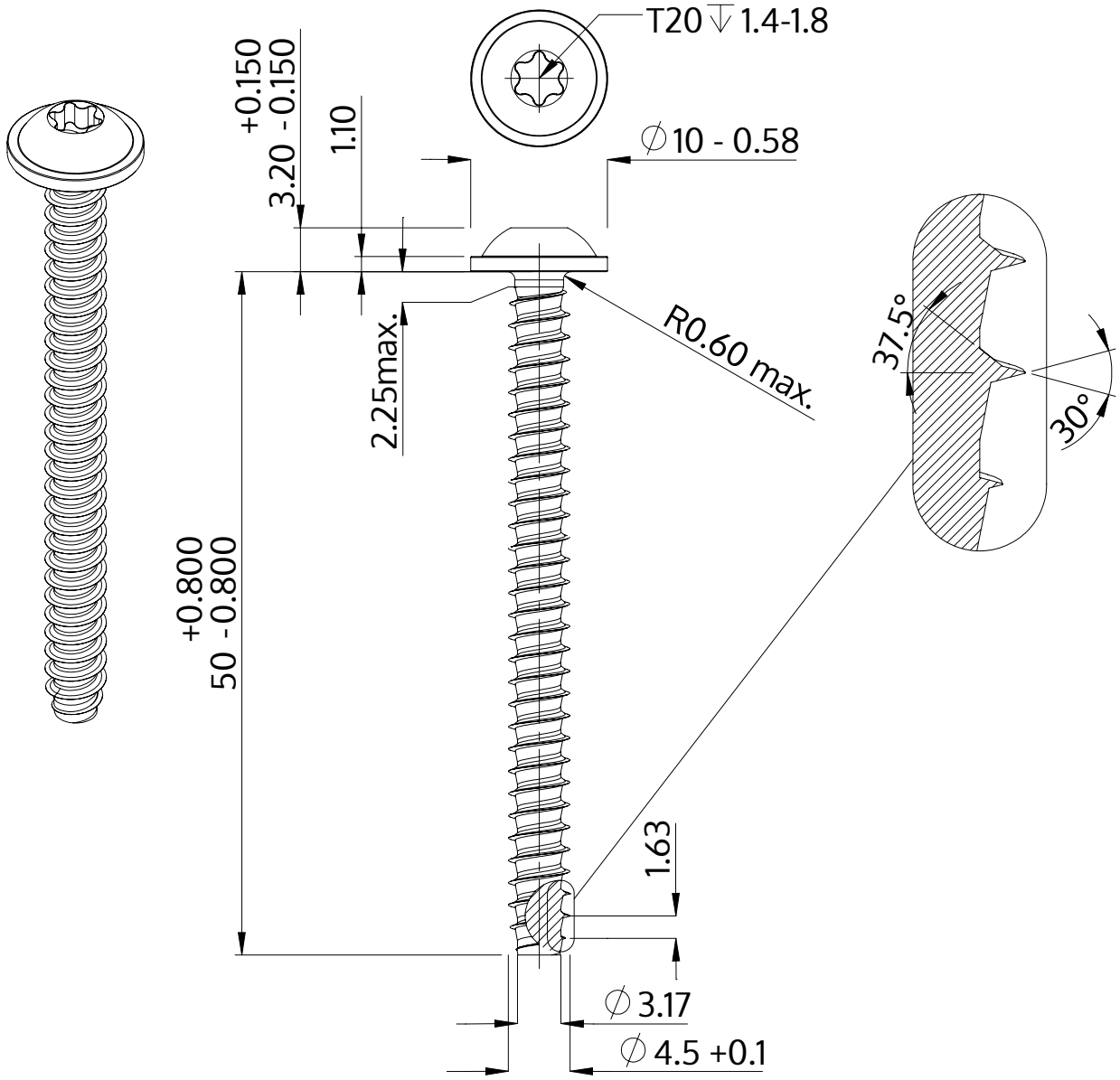

Descrizione	STP38 4.5x50.0 - T20
Materiale	acciaio inossidabile A2
Superficie	bianco-decapato e passivato
Peso	4.857 kg / 1000 pezzi

SCREWERK	**STP380450500E**	
Disegno metrico A4	Scala 2:1	2024-10