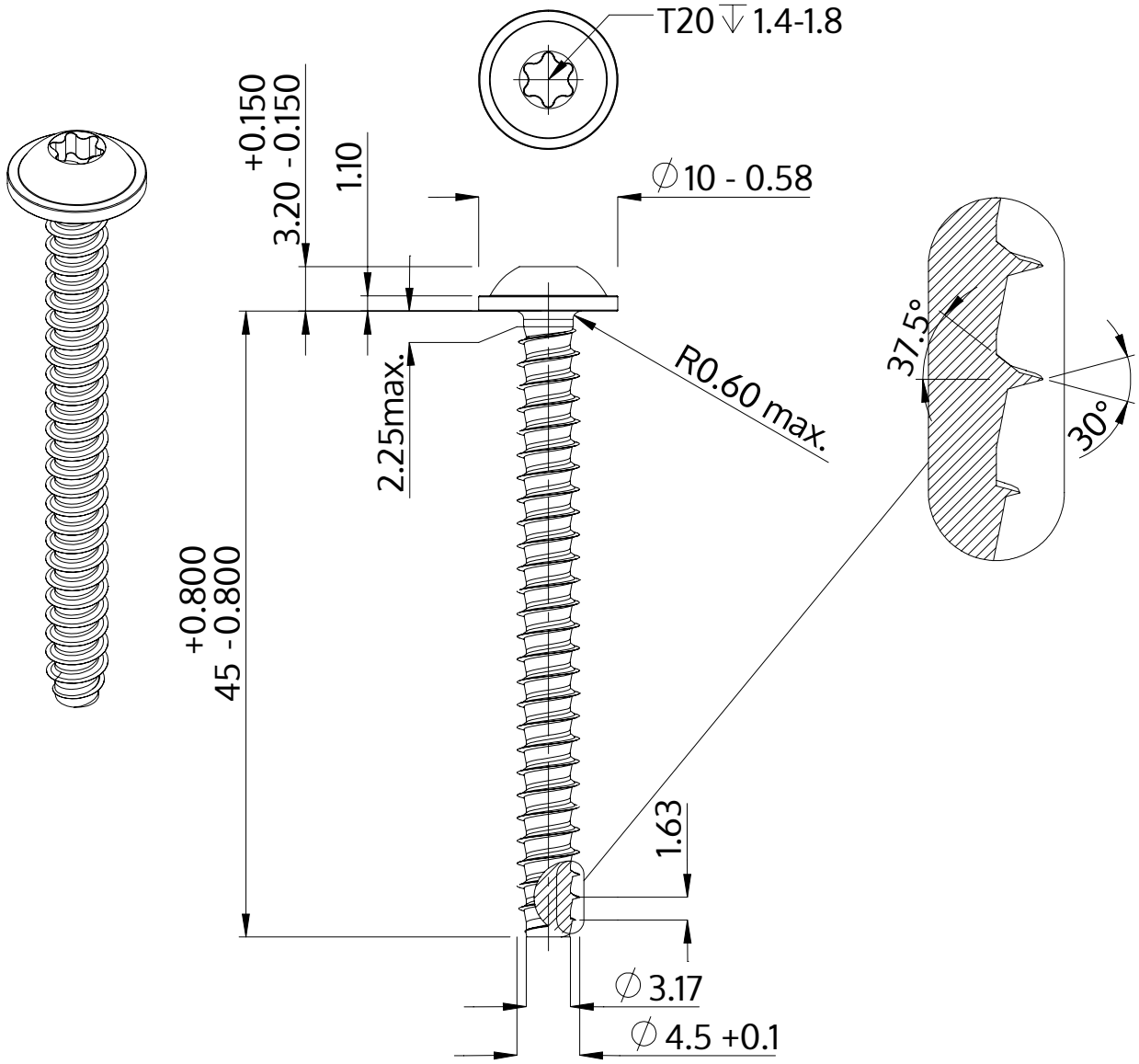


| | |
|---|---|
| Beskrivning | STP38 4.5x45.0 - T20 |
| Material | rostfritt stål A2 |
| Yta | blank och passiviserad |
| Vikt | 4.472 kg / 1000 styck |

| | | |
|---|---|---|
| SCREWERK | **STP380450450E** | |
| Metrisk skiss A4 | Skala 2:1 | 2024-10 |