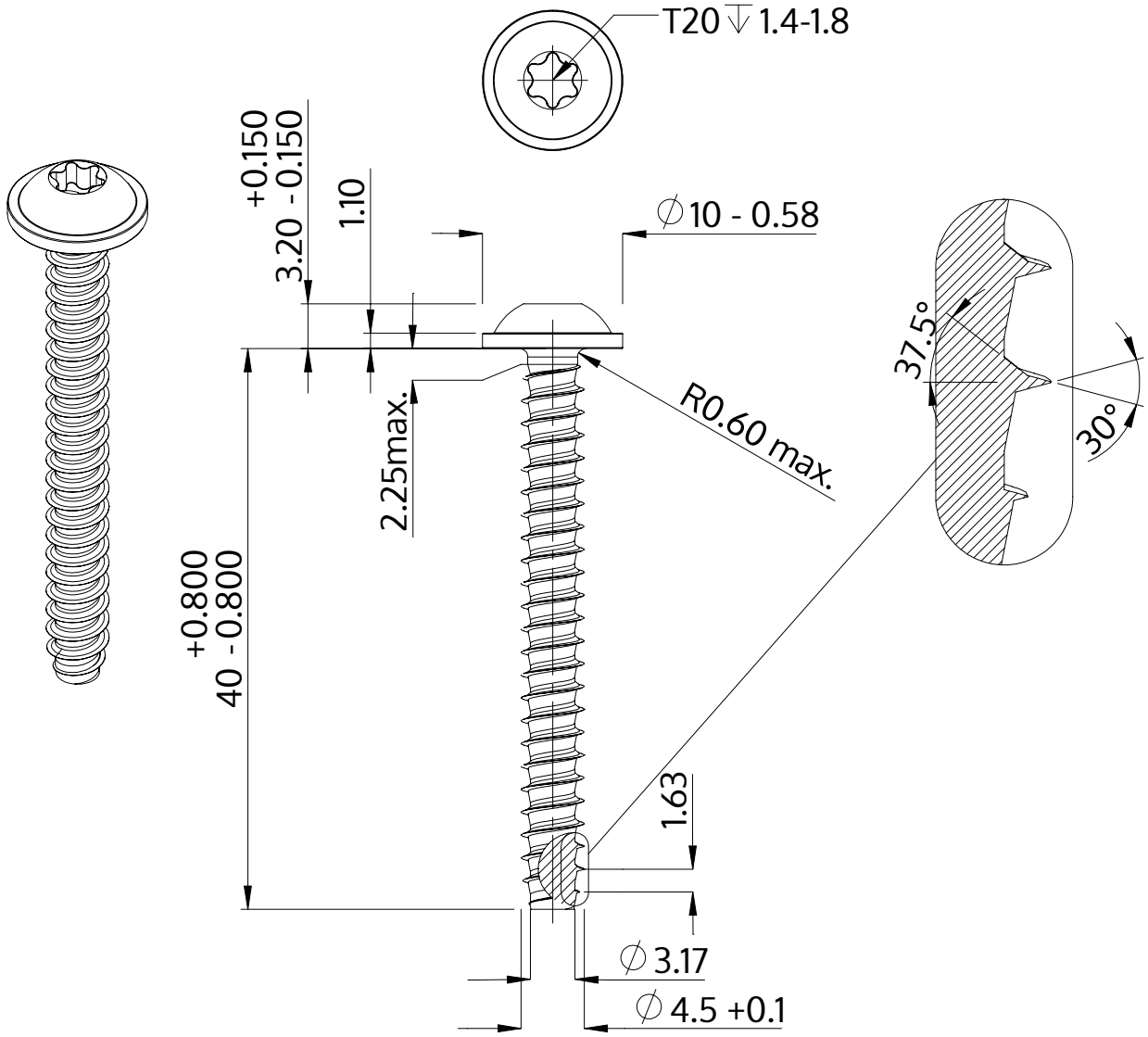

Popis	STP38 4.5x40.0 - T20
Materiál	Nerezová ocel A2
Povrch	holá, mořená a pásová ocel
Hmotnost	4.088 kg / 1000 Kus

SCREWERK	**STP380450400E**	
Metric výkres A4	Měřítko 2:1	2024-10