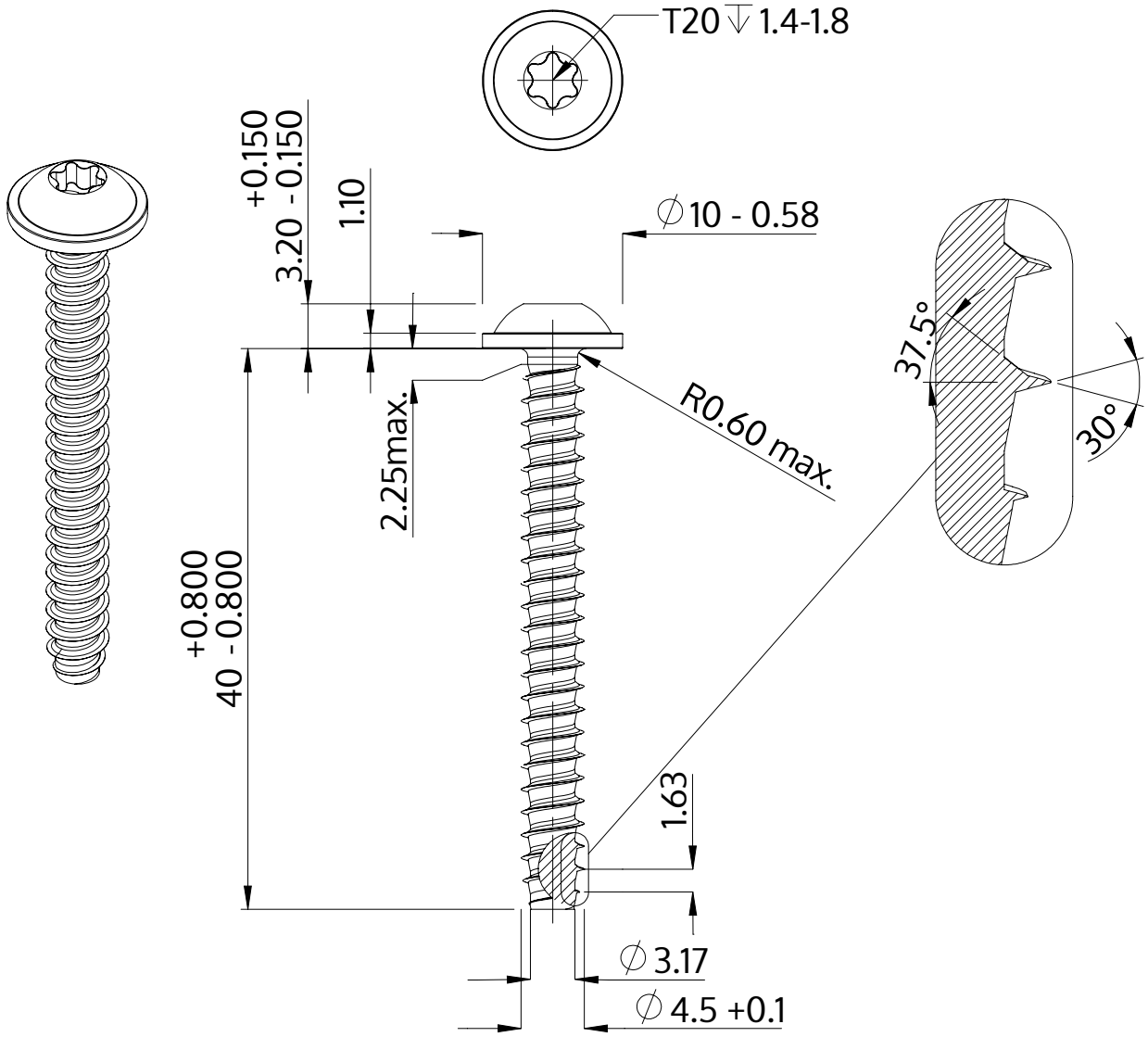

Beskrivning	STP38 4.5x40.0 - T20
Material	stål, härdat
Yta	ZnNi svart-passiviserad/Cr-VI-fri, härdad, förseglad
Vikt	4.088 kg / 1000 styck

SCREWERK	**STP380450400B**	
Metrisk skiss A4	Skala 2:1	2024-10