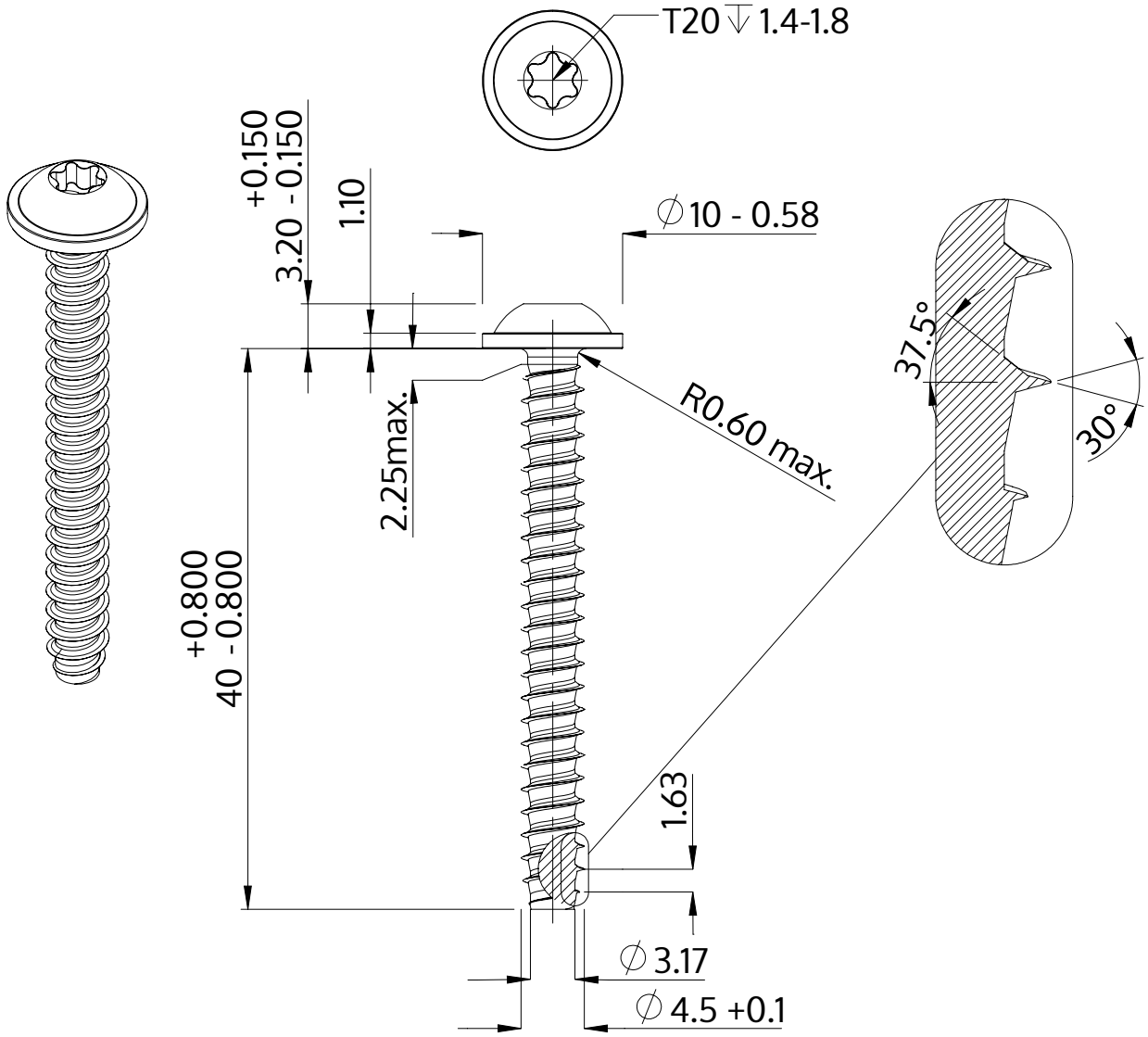

Описание	STP38 4.5x40.0 - T20
Материал	стомана, закалена
Повърхност	цинково и никелово покритие, Черен, пасивиран, темпериран, херметизация
Тегло	4.088 kg / 1000 Бройка

SCREWERK	**STP380450400B**	
Метричен дизайн A4	Мащаб 2:1	2024-10