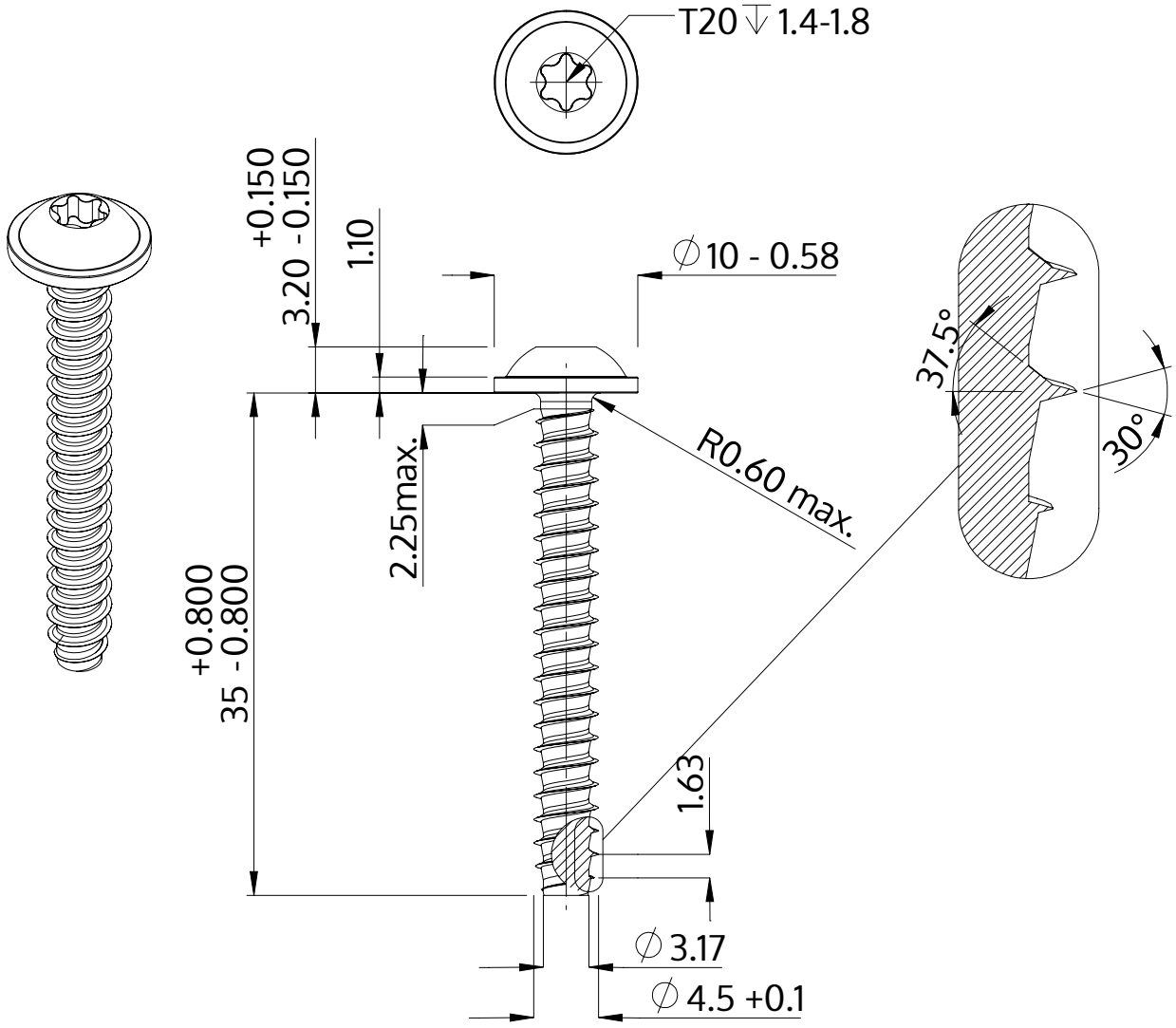

Описание	STP38 4.5x35.0 - T20
Материал	сталь, упрочненная
Поверхность	ZnNi, черная пассивировка+отжиг+масло
Вес	3.703 kg / 1000 Штука

SCREWERK	**STP380450350B**	
Метрический чертеж A4	Шкала 2:1	2024-10