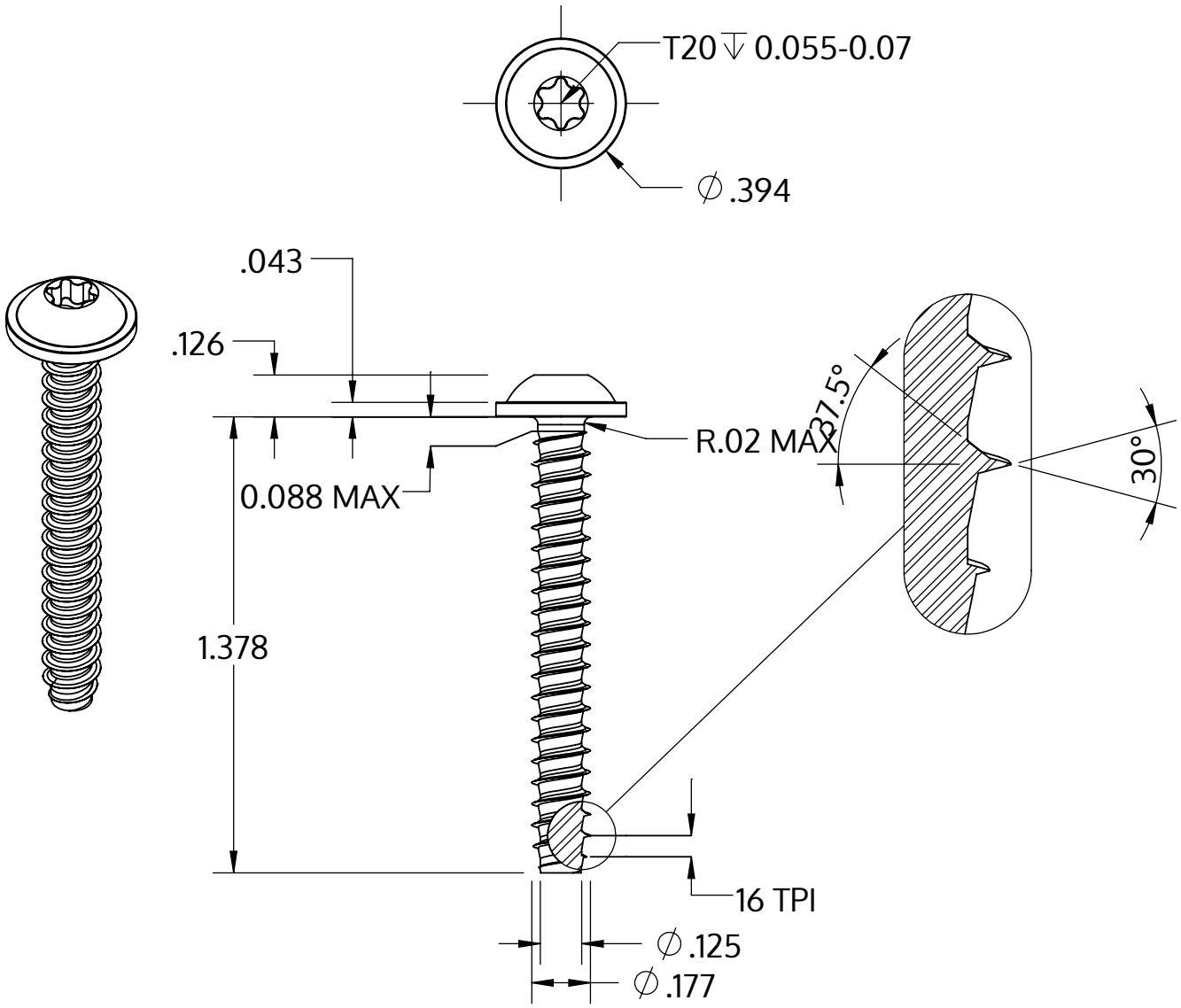

Metric size	M4.5 x 1.63 mm
US size (converted)	#9.5-16
	Tolerances [inch]
Length	+/- 0.031
Head diameter	+0 / -0.022
Head height	+/- 0.005
Thread diameter	+0.003 / -0

Descripción	STP38 4.5x35.0 - T20
Material	Acero, endurecido
Superficie	Zinc-Niquelado, pasivado negro/ sin Cr-VI, recocido, sellado
Peso	3.703 kg / 1000 Piezas

SCREWERK	**STP380450350B**	
_Zoll Zeichnung Größe A	Escalada 2:1	2024-10