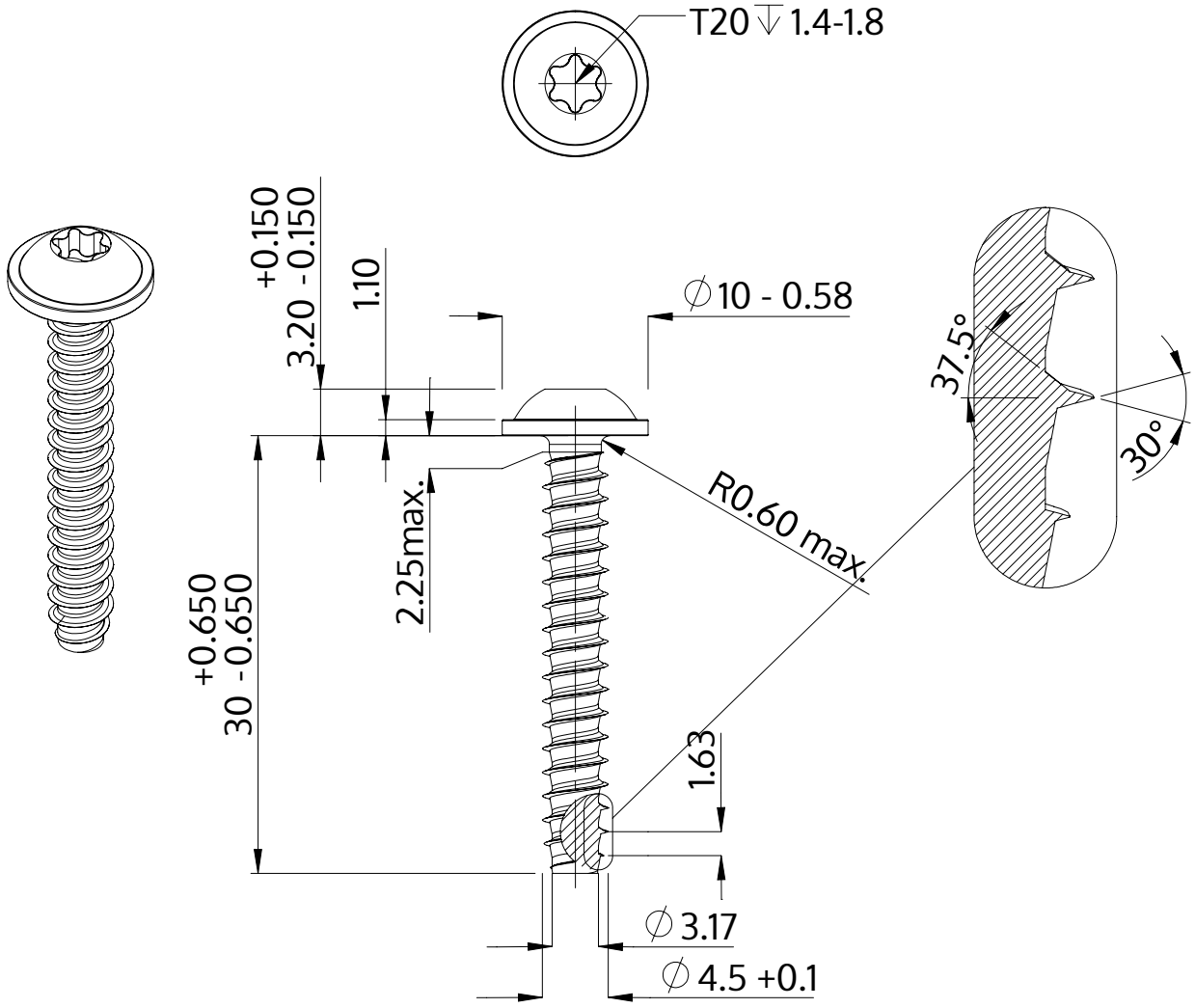

Beskrivelse	STP38 4.5x30.0 - T20
Materiale	Stål, forædlet
Overflade	galvaniseret 5-7 µm, tempret, blå / transparent passiveret
Vægt	3.319 kg / 1000 stykke

SCREWERK	**STP380450300S**	
Metrisk tegning A4	Skalering None:1	2024-04