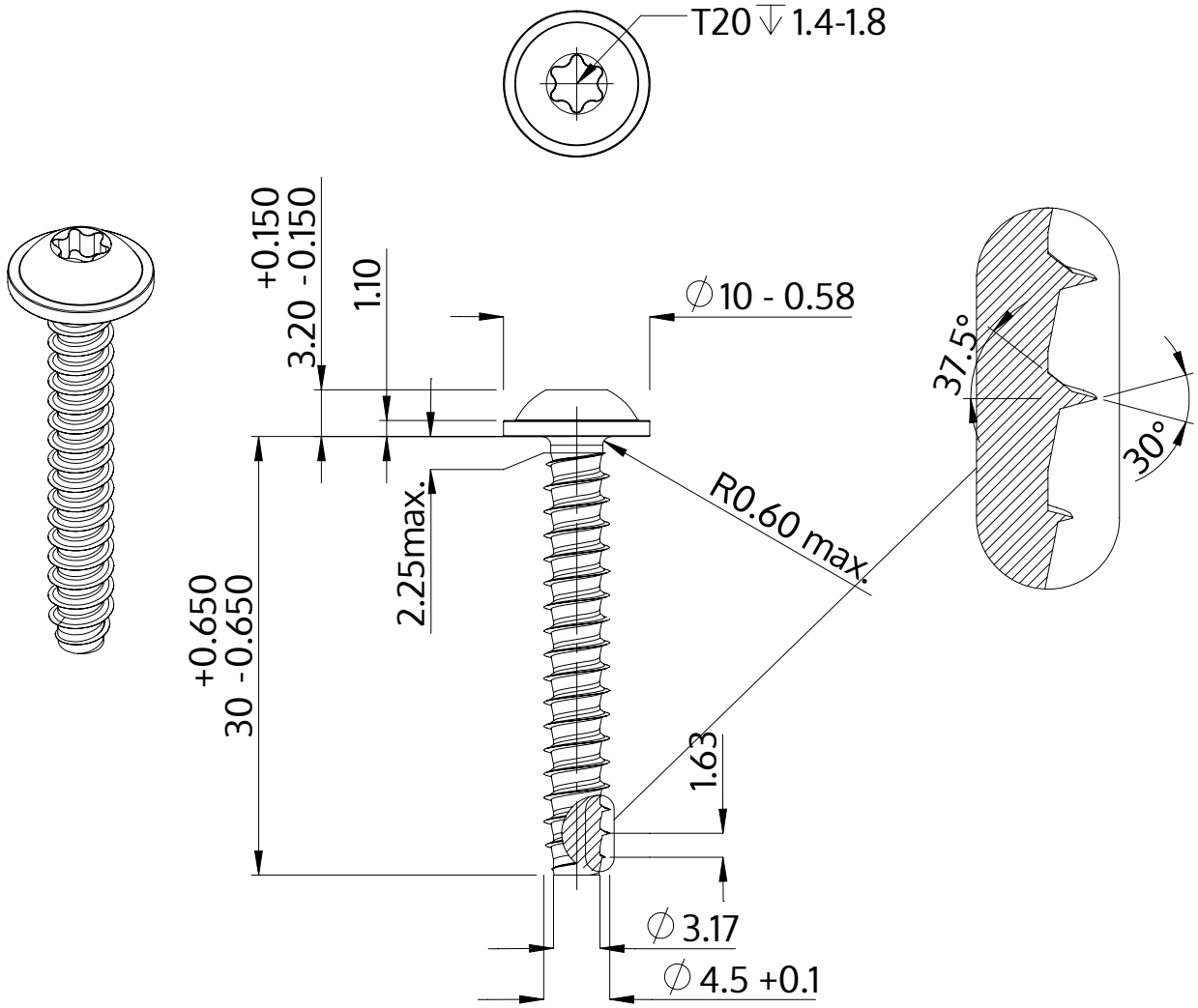

Beschrijving	STP38 4.5x30.0 - T20
Materiaal	roestvrij staal A2
Oppervlak	blank, geetst en gepassieveerd
Gewicht	3.319 kg / 1000 stuk

SCREWERK	**STP380450300E**	
Metrische tekening A4	Schaal 2:1	2024-10