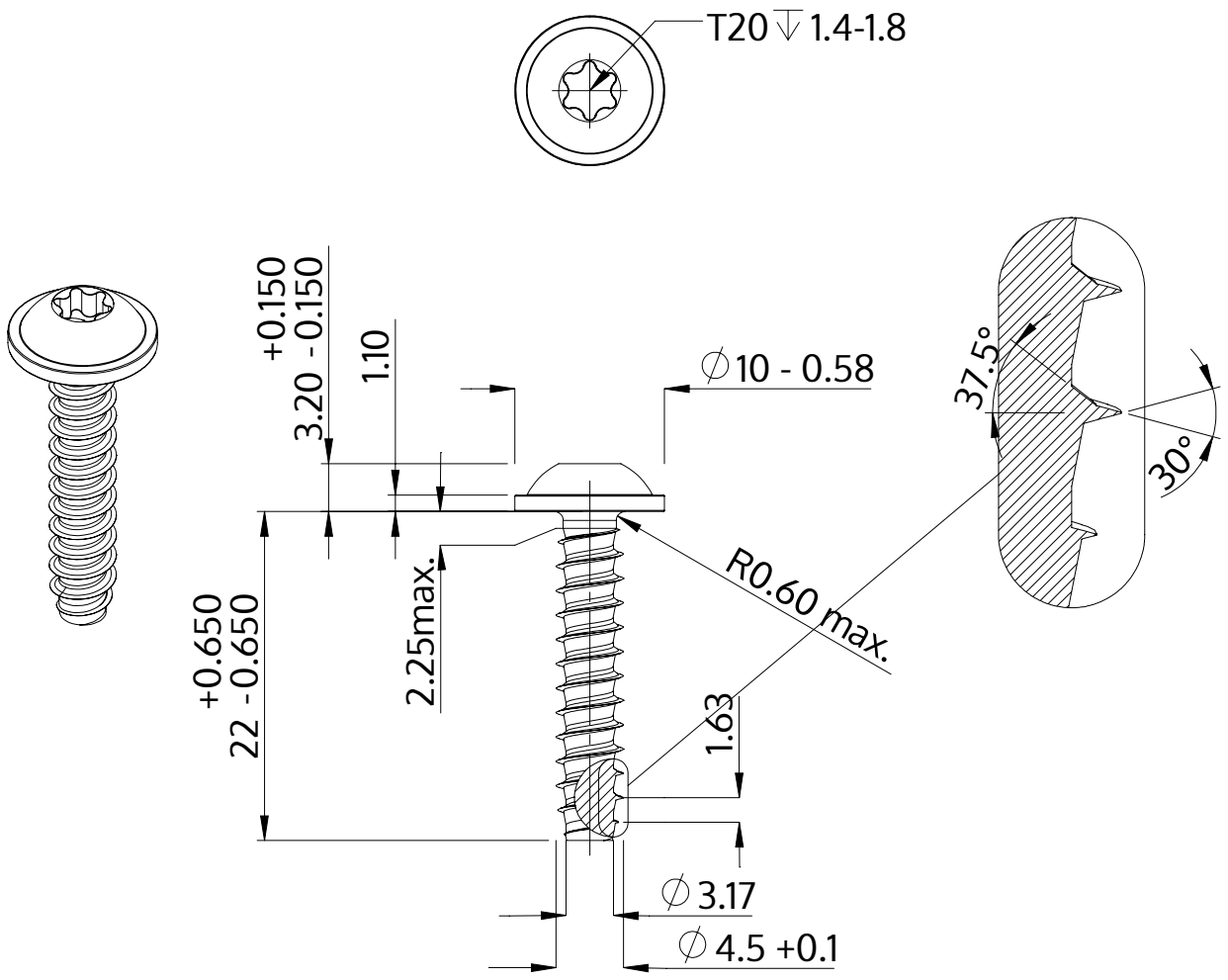

Descrição	STP38 4.5x22.0 - T20
Material	aço, endurecido
Superfície	zincado 5-7 µm, galvanizado, azul / passivado transparente
Peso	2.704 kg / 1000 peças

SCREWERK	**STP380450220S**	
Desenho Métrico A4	Escala 2:1	2024-10