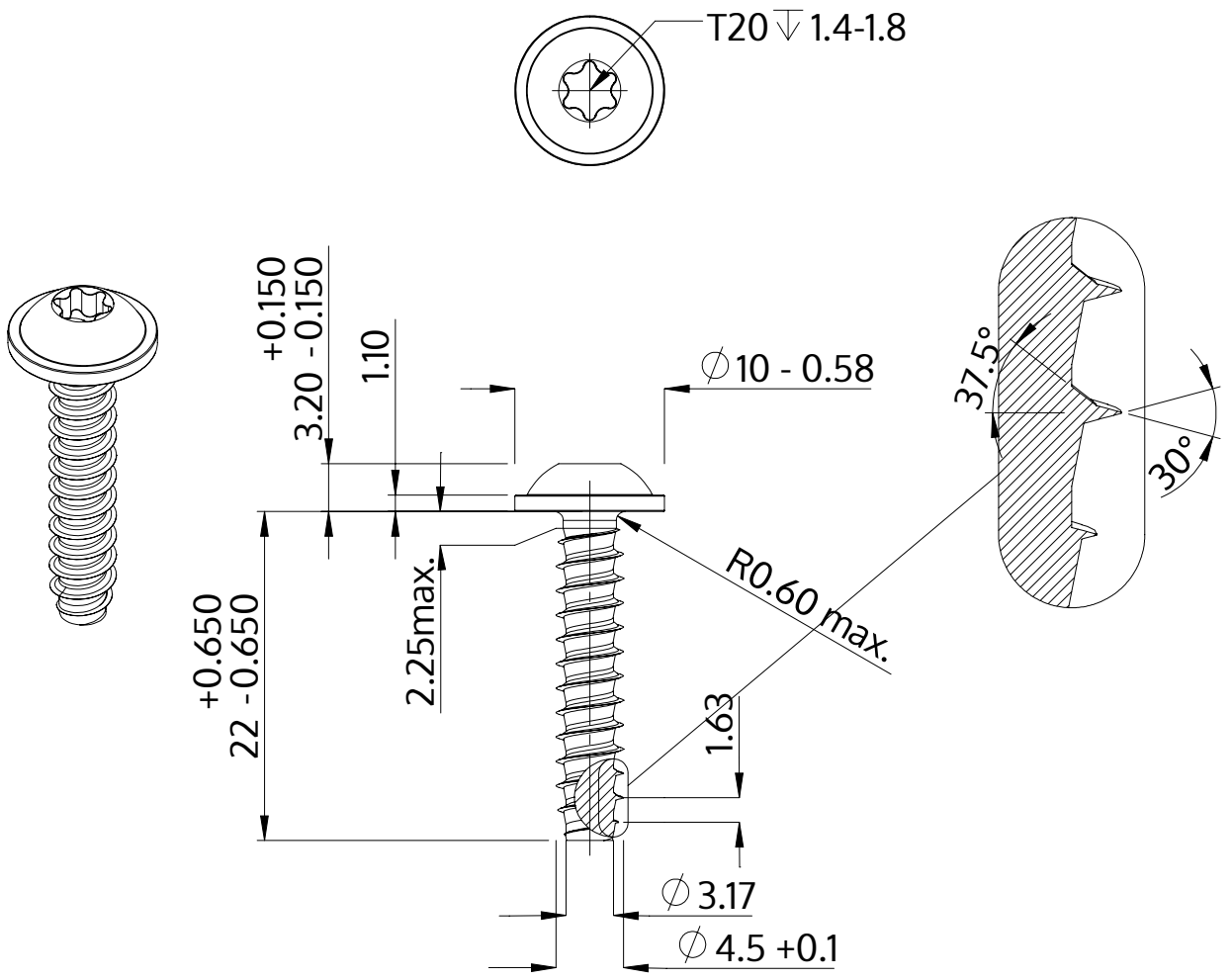

Описание	STP38 4.5x22.0 - T20
Материал	сталь, упрочненная
Поверхность	ZnNi, черная пассивировка+отжиг+масло
Вес	2.704 kg / 1000 Штука

SCREWERK	**STP380450220B**	
Метрический чертеж A4	Шкала 2:1	2024-10